De ProLite E2482HD komt alle gebruikerswensen tegemoet

De ProLite E2482HD is een uitstekende 24" Full HD LED-backlit monitor met een 1920 x 1080p resolutie. De reactietijd van slechts 5ms en een Advanced Contrast Ratio van >12 000 000:1, garanderen een heldere en levendige beeldkwaliteit met hoog contrast. De E2482HD is Energy Star gecertificeerd. Deze monitor is een betrouwbare oplossing voor zowel zakelijk als prive-gebruik.

ACR

Contrast Ratio is a measurement of the difference between the darkest black and the brightest white your monitor can display. Advanced Contrast Ratio is a feature that automatically adjusts contrast and brightness of the screen to assure perfect picture quality while watching films and playing games.

Full HD

Met de volledige HD resolutie van 1920 x 1080 is uw LCD monitor in staat hoge resolutie foto's te tonen en kunt u video kijken in full HD resolutie. Ter vergelijking, op een 1920 x 1080 scherm kunt u 58% meer informatie tonen dan op een scherm met een resolutie van 1280 x 1024.

01 PANEEL EIGENSCHAPPEN

Beelddiagonaal	24", 61cm
Paneel	TN LED, matte finish
Resolutie	1920 x 1080 (2.1 megapixel Full HD)
Beeldverhouding	16:9
Paneel helderheid	250 cd/m²
Statisch contrast	1000:1
Advanced contrast	12M:1
Reactietijd (GTG)	5ms
Inkijkhoek	horizontaal/verticaal: 170°/160°, rechts/links: 85°/85°, naar boven/onderen: 80°/80°
Kleurondersteuning	16.7mln
Horizontale frequentie	30 - 80kHz
Zichtbaar formaat	531.4 x 298.9mm, 20.9 x 11.8"
Pixel pitch	0.277mm
Kleur	mat

02 SIGNAALINGANGEN & CONNECTIVITEIT

Video ingang	VGA x1 DVI x1
HDCP	ja

03 KENMERKEN

Blue light reducer	ja
Flicker Free LED	ja
OSD-talen	EN, DE, FR, ES, IT, CN, RU, JP, CZ, NL, PL
Bedieningsknoppen	Power, Menu/ Selectie, Omhoog, Omlaag/ ECO, Sluiten, Auto
Gebruikersinstellingen	auto instalatie, lichtinstellingen (helderheid, contrast), plaatsbepaling (H. positie, V. positie, pixel klok, fase), kleuren, OSD (H. positie, V. poositie, OSD tijd), taal, reset, overige (scherpte, DDC/CI, display info, ACR, display mode, openings logo), ingang selectie
Diefstalbeveiliging	Kensington-lock™ voorbereid, DDC/CI, DDC2B, Mac OSX

04 MECHANISME

Positieaanpassingen	kantelen
Kantelhoek	22° omhoog; 5° omlaag
VESA montage	100 x 100mm

05 INBEGREPEN ACCESSOIRES

Kabels	Stroom, DVI
Overige	Quick guide handleiding, veiligheidsinstructies

06 POWER-MANAGEMENT

Voeding	intern
Stroomvoorziening	AC 100 - 240V, 50/60Hz

Energieverbruik	24W typisch, 05W stand by, 05W uit modus

07 DUURZAAMHEID

Richtlijnen	CE, TÜV-GS, VCCI-B, RoHS support, ErP, WEEE, CU, REACH
EPEAT Silver	EPEAT (Electronic Environmental Assessment Tool) is een uitgebreide milieuclassificatie voor consumenten om in te schatten welke gevolgen een product heeft op het milieu. De silver-certificering betekent dat de monitor voldoet aan alle vereiste criteria plus ten minste 50% van de optionele vereisten. EPEAT silver is geldig in landen waar iiyama het product registreert. Ga naar www.epeat.net voor de registratiestatus in uw land. "
REACH SVHC	meer dan 0.1%: Lood

08 AFMETINGEN / GEWICHT

Product afmetingen B x H x D	565.5 x 412 x 203mm
Gewicht (zonder doos)	3.3kg

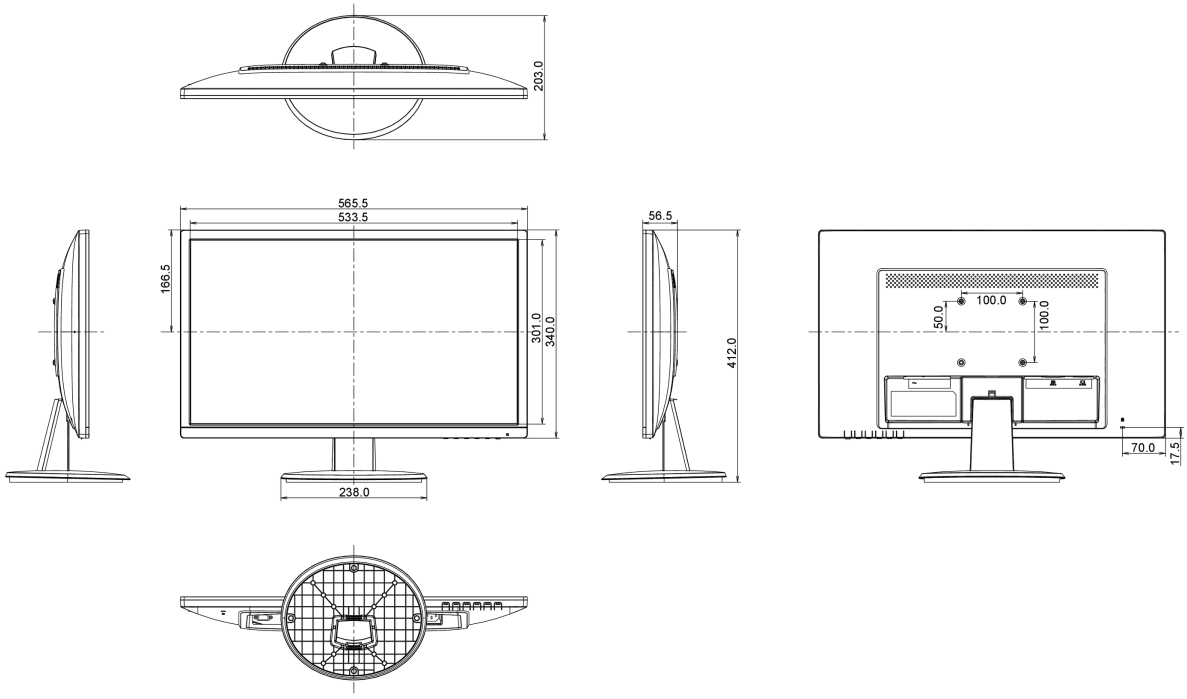

Alle handelsmerken zijn geregisteerd. Gegevens onder voorbehoud van zetfouten. Specificaties kunnen vooraf en zonder opgaaf van reden gewijzigd worden. Alle LCD-panels vallen onder ISO-9241-307:2008 inzake pixelfouten.

© IIYAMA CORPORATION. ALL RIGHTS RESERVED