Red Eagle – высокий полет с вашим преданными партнером по битве

27-дюймовый монитор G-MASTER GB2788HS, также известный как Red Eagle (Красный орёл), изменит расстановку сил на виртуальном поле, давая конкурентное преимущество истинному геймеру в те моменты, когда надо принять жизненно важное решение за доли секунды. Невероятно низкое время отклика (1 мс) гарантирует плавную и точную смену кадров изображения. Оснащенный технологией FreeSync и поддержкой обновления экрана 144 Гц, этот монитор не имеет пощады к эффектам смазывания и перекрытия кадров. Используя технологию Black Tuner вы сможете регулировать уровень яркости темных участков изображения, что позволит рассмотреть самые плохо-освещенные области в кромешной тьме. Неважно, во что вы играете – RTS, MOBA или MMO – выбирайте Red Eagle и повышайте свой ранг в пищевой цепочке в своих любимых играх.

144Hz

Rapid refresh rate and frame rate guarantee smooth, blur free and judder free graphics, with lower latency and lag improving response times for fast paced games. Especially suited to the fast pace games like FPS, racers, MOBA and sports where the 144Hz refresh rate delivers the crisp and sharp images needed to raise your game.

Технология FreeSync™

Технология AMD FreeSync™ устраняет прерывание, подвисание игр и устраняет разрывы изображения для исключительно плавного игрового процесса.

01 ХАРАКТЕРИСТИКИ ДИСПЛЕЯ

Диагональ	27", 68.6см
Панель	TN LED, матовый
Разрешение	1920 x 1080 @144Гц (DVI-D&DisplayPort, 2.1 megapixel Full HD)
Соотношение сторон	16:9
Яркость	300 cd/m²
Контрастность	1000:1
Расширенная контрастность	12M:1
Время отклика (GTG)	1мс
Видимая область	горизонталь/вертикаль: 170°/160°, право/лево: 85°/85°, вверх/вниз: 80°/80°
Поддержка цвета	16.7mln
Частота горизонтальной развертки	30 - 160кГц
Видимая область Ш x В	597.6 x 336.2мм, 23.5 x 13.2"
Размер пикселя	0.311мм
Colour	матовый

02 ИНТЕРФЕЙСЫ / РАЗЪЕМЫ / УПРАВЛЕНИЕ

Вход сигнала	DVI x1 (max. 1920 x 1080 @144Hz) HDMI x1 (max. 1920 x 1080 @120Hz) DisplayPort x1 (max. 1920 x 1080 @144Hz)
HDCP	да
Разъем для наушников	да

03 ФУНКЦИИ

Уменьшение голубого свечения	да
Flicker Free LED	да
Adaptive Sync поддержка	DisplayPort @45-144Hz
Языки экранного меню	EN, DE, FR, IT, CN, RU, JP, CZ, NL, PL
Кнопки управления	Power, Select/ Input Select, Scroll up/ Audio Adjust, Scroll down/ i-Style Mode, Menu
Настройки пользователя	picture adjust (contrast, brightness, OverDrive, ACR, ECO, black tuner, HDMI RGB range, picture format, sharpness, X-Res Technology), input select, audio adjust (volume, mute, digital audio), colour, language, OSD settings (H. position, V. position, OSD transparency, OSD time out), setup menu (store user settings, FreeSync, blue light reducer, opening logo, LED, information, memory recall)
Колонки	2 x 2.5Вт
Дополнительно	подготовка Kensington-lock™, DDC2B, Mac OSX

04 МЕХАНИЧЕСКИЕ ХАРАКТЕРИСТИКИ

Эргономика	высота, вращение подставки, наклон
Настройка высоты (HAS)	130мм
Вращение экрана (PIVOT)	90°
Вращение подставки (Swivel)	90°; 45° лево; 45° право
Угол наклона экрана	17° вверх; %2° вниз
Крепление VESA	100 x 100mm

05 6.АКСЕССУАРЫ

Кабели	Питание, DVI, Audio, DP
Прочее	Краткое руководство по началу работы, Руководство по безопасности

06 POWER-MANAGEMENT

Блок питания	внутренний
Питание	AC 100 - 240V, 50/60Гц
Потребляемая мощность	35W стандарт, 0.5W ожидание, 0.5W отключено

07 СТАНДАРТЫ

Сертификаты	CE, TÜV-Bauart, VCCI-B, PSE, RoHS support, ErP, WEEE, CU, REACH
Класс энергоэффективности	B
REACH SVHC	свинца, превышает 0.1%

08 РАЗМЕР / ВЕС

Размер продукта Ш x В x Г	643.5 x 412 (542) x 230мм
Вес (без упаковки)	6.9кг
EAN код	4948570115235

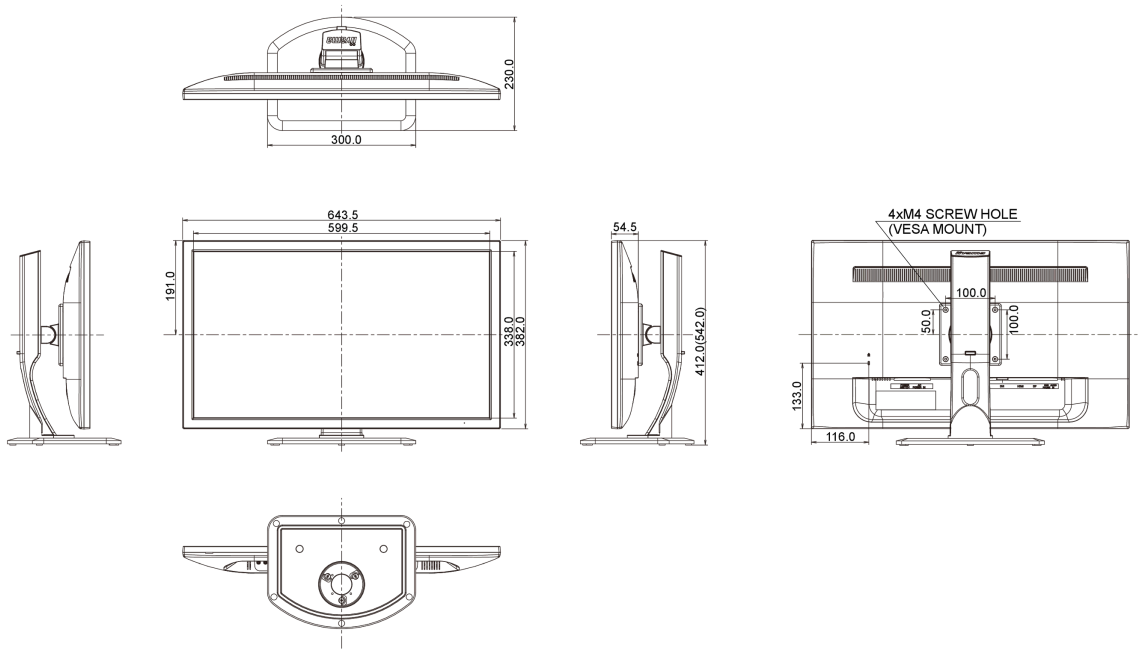

Все товарные знаки и торговые марки являются собственностью их владельцев и они защищены. Ошибки и изменения допускаются. Спецификации могут быть изменены без уведомления. Все LCD мониторы соответствуют стандарту ISO-9241-307:2008 по политике битых пикселов.

© IIYAMA CORPORATION. ALL RIGHTS RESERVED