Silver Crow: una nueva dimensión

El G-MASTER GB2730QSU de 27", llamado Silver Crow, inaugura un nuevo nivel de experiencia en juegos. Debido a que la pantalla de 2560x1440 ofrece un 77% más de espacio en pantalla que un monitor de 1920x1080 Full HD estándar, el Silver Crow garantiza que se muestren hasta los más mínimos detalles con una claridad de imagen perfecta. Nada escapará a su atención. La función de reducción de luz azul, junto con el panel sin parpadeos, son el escudo que necesitan sus ojos para que su visión esté bien protegida. Equipado con la tecnología FreeSync y un tiempo de respuesta de 1 ms, el Silver Crow está listo para combatir a su lado en las batallas más arduas, para que nada quede al azar.

WQHD

Nada escapa a tu atención con la resolución WQHD de 2560x1440 que ofrece un 77% más de espacio que la pantalla full HD estándar nada escapa a tu atención.

La tecnologia FreeSync™

AMD FreeSync™ es una tecnología que elimina la acción de juego entrecortada y los cuadros partidos con un rendimiento fluido y sin artefactos en prácticamente cualquier velocidad de cuadro.

01 CARACTERÍSTICAS DE LA PANTALLA

Diagonal	27", 68.5cm
Pantalla	TN LED, acabado mate
Resolución nativa	2560 x 1440 @75Hz (3.7 megapixel WQHD, DisplayPort)
Resolucion nativa	75Hz
Relación de aspecto	16:9
Brillo	350 cd/m²
Contraste estático	1000:1
Contraste avanzado	80M:1
Tiempo de respuesta (GTG)	1ms
Área de visualización	horizontal/vertical: 170°/160°, derecho/izquierdo: 85°/85°, arriba/abajo: 80°/80°
Soporte de Color	16.7mln (sRGB: 99%; NTSC: 72%)
Sincronización horizontal	30 - 89kHz
Área de visualización h x v	596.7 x 335.7mm, 23.5 x 13.2"
Pixel pitch	0.233mm
Colour	mate

02 INTERFACES / CONECTORES / CONTROLADORES

Conector de entrada	DVI x1 HDMI x1 (v.1.4) DisplayPort x1 (v.1.2)
USB HUB	x2 (v.3.0)
HDCP	si
Conector de auriculares	si

03 CARACTERISTICAS

Reductor de luz azul	si
Flicker free	si
compatible con tecnología Adaptive Sync	DisplayPort: @48-75Hz
OSD idioma	EN, DE, FR, ES, IT, RU, JP, CZ, NL, PL
Controles	Alimentación, Menú/Seleccionar, Desplazarse hacia arriba/Volumen, Desplazarse hacia abajo/Modo Eco, Salir Entrar
Los controles de usuario	ajuste de imagen (contraste, brillo, OverDrive, ACR, ECO, reductor de luz azul, ajuste de zonas de sombra, saturación de color, gamma), selección de entrada, ajuste de audio (volumen, silencio, audio digital), guardar ajustes de usuario, ajuste de color, ajuste de imagen manual (color i-Style, sharp and soft, rango HDMI RGB, ajuste de modo de vídeo), idioma, menú de configuración (posición de OSD, tiempo de OSD agotado, logotipo de apertura, FreeSync)), mostrar información, reiniciar.
Altavoces	2 x 2W
Comodidad	preparado para Kensington-lock™, DDC2B, Mac OSX

04 ASPECTOS MECÁNICOS

Soporte de altura regulable	altura, pivote (rotación), giro, inclinación
Ajuste de altura	130mm
Rotación (función de pivote)	90°
Soporte giratorio	90°; 45° izquierdo; 45° derecho
Ángulo de inclinación	22° arriba; 5° abajo

Montaje VESA	100 x 100mm

05 ACCESSORIES INCLUDED

Cable	de alimentación, USB, HDMI, DP
Otro	guía de inicio rápido, guía de seguridad

06 GESTIÓN DE ENERGÍA

Unidad de fuente de alimentación	interno
Fuente de alimentación	AC 100 - 240V, 50/60Hz
Gestión de energía	35.7W typical, Modo en espera 0.46W, Modo apagado 0.28W

07 SOSTENIBILIDAD

Certificados	CE, TÜV-GS, RoHS support, ErP, WEEE, CU, REACH
Clase de eficiencia energética (Regulation (EU) 2017/1369)	G
REACH SVHC	por encima de 0.1% de plomo

08 DIMENSIONES / PESO

Producto dimensiones W x H x D	613.5 x 412 (542) x 230mm
Peso (sin caja)	6.6kg
Código EAN	4948570115389

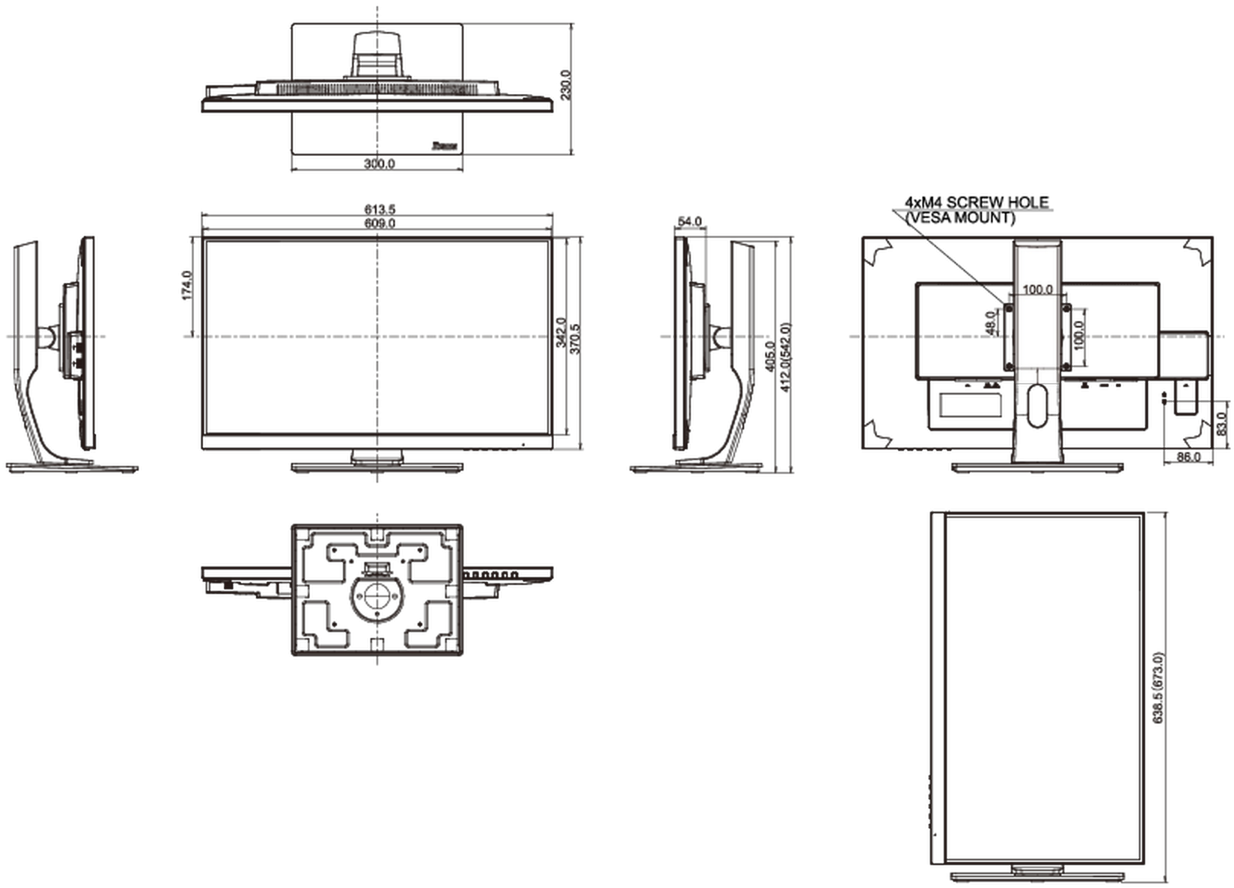

All trademarks and registered trademarks acknowledged. E & O E. Specification subject to change without notice. All LCD's comply with ISO-9241-307:2008 in connection with pixel defects.

© IIYAMA CORPORATION. ALL RIGHTS RESERVED