Мобильная моторизированная напольная стойка для большеформатных дисплеев весом до 120 кг с запирающейся защитной крышкой

Эта модель подходит для сенсорных экранов диагональю более 65", весом не более 120 кг и схемой VESA до 600-400. Уникальность этого продукта заключается в его удобстве и простоте установки. Всего в три шага вы установите стойку и подготовите ее к использованию. Бесшумные двигатели позволяют плавно регулировать высоту, а встроенные крепления подходят для большинства схем VESA, что делает эту стойку подходящей для большинства дисплеев. Также пустое пространство внутри креплений подходит для установки ПК. Обратите внимание: если у вас слишком большой экран (VESA 600-500 / 600, VESA 800-500 / 600 или VESA 800-400), используйте адаптер MD 052B7288.

01 ТЕХНИЧЕСКИЕ ХАРАКТЕРИСТИКИ

Number of screens	1
Screen size	32" - 86"
Max weight capacity	120kg / монитор
VESA minimum	200 x 200mm
VESA maximum	600 x 400mm

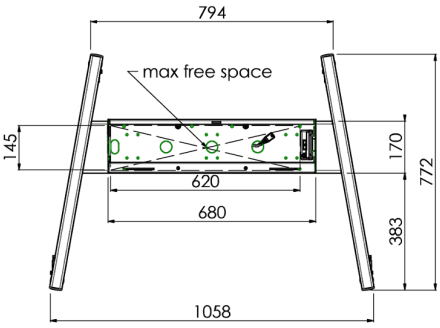

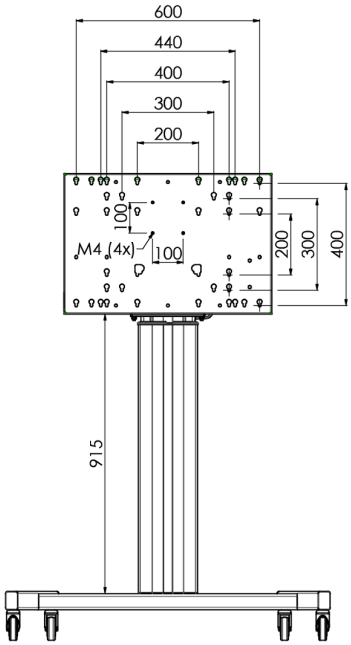

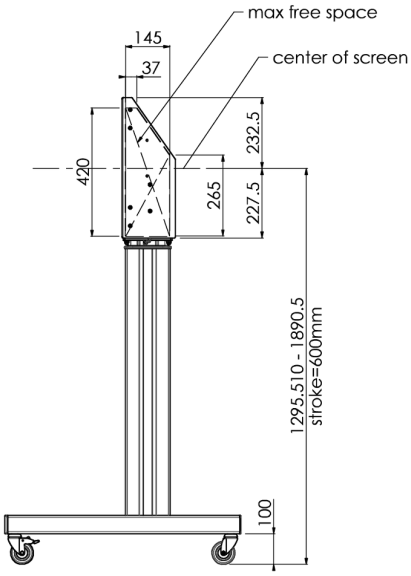

02 РАЗМЕР / ВЕС

Размер продукта Ш x В x Г	1058 x 1890.5 x 772мм
Вес (без упаковки)	52кг

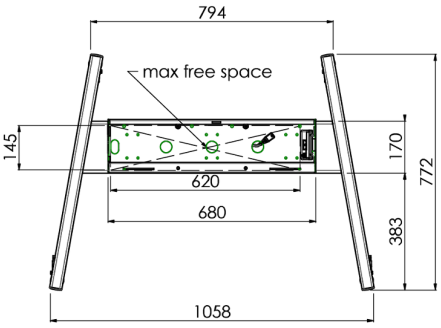

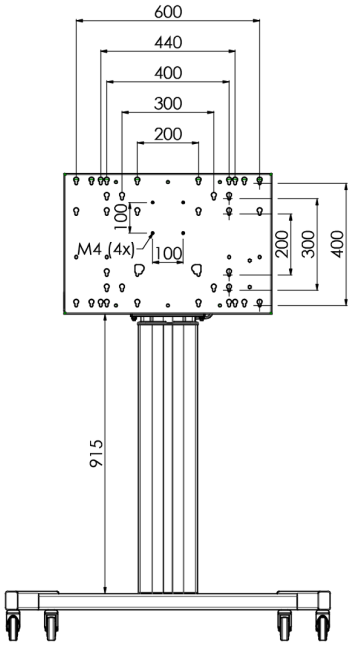

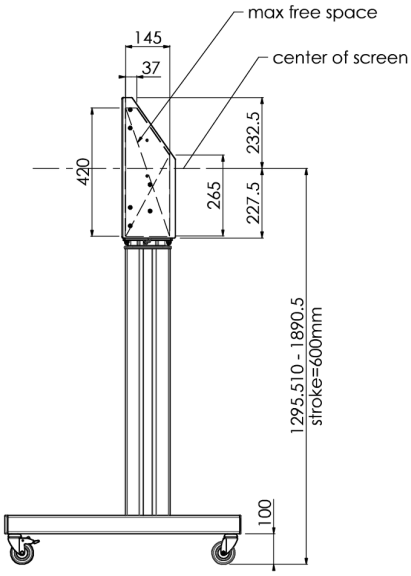

03 СОПУТСТВУЮЩАЯ ИНФОРМАЦИЯ

Сопутствующие товары	MD 063B7240, MD 052B7288

Все товарные знаки и торговые марки являются собственностью их владельцев и они защищены. Ошибки и изменения допускаются. Спецификации могут быть изменены без уведомления. Все LCD мониторы соответствуют стандарту ISO-9241-307:2008 по политике битых пикселов.

© IIYAMA CORPORATION. ALL RIGHTS RESERVED