Free Sync | Slim Line | 144 Hz | DISPLAY PORT | HDMI | Full HD | ECO | USB HUB | VESA

Red Eagle – pridružite se ekipi profesionalaca

Bez obzira da li Vam je cilj da postanete profi gejmer ili to već jeste, 27" G-MASTER GB2760HSU poznat i kao Red Eagle je ono što Vam omogućava da oslobodite svoj puni igrački potencijal. FreeSinc tehnologijom, frekvencijom osvežavanja od 144 Hz i odgovorom od 1ms, omogućava Vam da brzo reagujete i zaboravite na efekte ghostinga i razmazivanja slike po ekranu. Mogućnost podešavanja osvetljenosti ekrana pomoću Black Tuner opcije pruža bolju preglednost u osenčenim delovima ekrana. Ništa neće odvratiti Vašu pažnju tokom igre. U sklopu monitora nalaze se dva ulaza (HDMI, DisplaiPort), zvučnici, priključak za slušalice i 2.0 USB čvorište. Bez obzira koji Vam je draži: RTS, FPS, MOBA i MMO - sa Red Eagle-om na Vašem stolu Vi ste na vrhu lanca ishrane u gejmerskoj zajednici.

144Hz

Velika brzina osvežavanja slike garantuje glatku grafiku bez zamućenja i preklapanja, uz niže latencije i kašnjenje, poboljšavajući vreme odziva potrebnog za igranje brzih igara. Posebno su pogodne za igre s brzim tempom kao što su FPS, trkačke, MOBA i sportske igre gde brzina osvežavanja od 144 Hz daje jasne i oštre slike potrebne za poboljšanje Vaše igre.

AMD FreeSync™ Tehnologija

AMD FreeSync™ tehnologija označava kraj igranju sa iseckanim frejmovima i donosi tečni gejmplej bez artefakta pri gotovo bilo kom frejmrejtu.

01 KARAKTERISTIKE EKRANA

Dijagonala	27", 68.6cm
Panel	TN LED, mat finiš
Osnovna rezolucija	1920 x 1080 @144Hz (2.1 megapixel Full HD)
Osnovna rezolucija	144Hz
Format ekrana	16:9
Osvetljenje	400 cd/m²
Statički kontrast	1000:1
Napredni kontrast	80M:1
Vreme odziva (GTG)	1ms
Zona gledanja	horizontalno/vertikalno: 170°/160°, desno/levo: 85°/85°, gore/dole: 80°/80°
Podržane boje	16.7mln (sRGB: 99%; NTSC: 72%)
Horizontalna sinhronizacija	30 - 167KHz
Vidljiva površina Š x V	597.6 x 336.15mm, 23.5 x 13.2"
Razmak piksela	0.311mm
Boja	mat

02 KONEKTORI / KONTROLE

Ulaz signala	HDMI x1 (v.1.4) DisplayPort x1 (v.1.2)
USB HUB	x2 (v.2.0)
HDCP	da
Priključak za slušalice	da

03 KARAKTERISTIKE

Smanjeno emitovanje plave svetlosti	da
Bez treperenja	da
Adaptive Sync podrška	1920 x 1080 @30-144Hz
OSD jezici	EN, DE, FR, ES, IT, RU, JP, CZ, NL, PL
Kontrolni tasteri	Power, Menu/ Select, Scroll down/ Volume, Scroll up/ ECO Mode, Exit, Input
Korisničke kontrole	podešavanje slike (kontrast, osvetljenje, OverDrive, ACR, ECO, redukcija plavog svetla, crni tuner, zasićenje boje, gama), izbor ulaza, podešavanje zvuka (jačina zvuka, isključivanje zvuka), snimanje korisničkih podešavanja, podešavanje boje, ručno podešavanje slike (i-Style boja, oštar i mek, raspon HDMI RGB, režim direktnog pogona, podešavanje video režima), jezik, meni podešavanja (OSD pozicija, trajanje OSD menija, logo pri pokretanju, FreeSync), prikaz informacija, reset
Zvučnici	2 x 2W
Pogodnost	Kensington-lock™ priprema, DDC2B, Mac OSX

04 MEHANIČKI

Podešavanje položaja prikaza	visina, okret (rotacija), okretanje, nagib
Podešavanje visine	130mm
Rotacija (PIVOT funkcija)	90°
Okretno postolje	90°; 45 ° levo; 45° desno
Ugao nagiba	22° gore; 5° dole
VESA montiranje	100 x 100mm

05 UKLJUČENI DODACI

Kablovi	Strujni kabl (1.5m), USB (1.5m), HDMI (1.5m)
Ostalo	kratko uputstvo, bezbednosni vodič

06 UPRAVLJANJE NAPAJANJEM

Napajanje	interna
Potrošnja energije	% 1W tipično, 0.37W stand by, 0.32W iskljucen

07 ODRŽIVOST

Propisi	CE, TÜV-GS, RoHS podrška, ErP, WEEE, EPEAT, CU, REACH
Klasa energetske efikasnosti (Regulation (EU) 2017/1369)	G
EPEAT Silver	EPEAT je sveobuhvatni rejting zaštite okoline koji pomaže u identifikaciji ekološki zelenijih računara i druge elektronske opreme. Srebrna certifikacija znači da monitor ispunjava sve tražene kriterijume plus najmanje 50% neobaveznih zahteva. EPEAT Silver važi u zemljama gde iiyama registruje proizvod. Molimo posetite www.epeat.net radi statusa registracije u vašoj zemlji.
REACH SVHC	iznad 0.1%: Olova

08 DIMENZIJE / TEŽINA

Dimenzije proizvoda Š x V x D	613.5 x 412 (542) x 230mm
Težina (bez kutije)	7.4kg
EAN kod	4948570116409

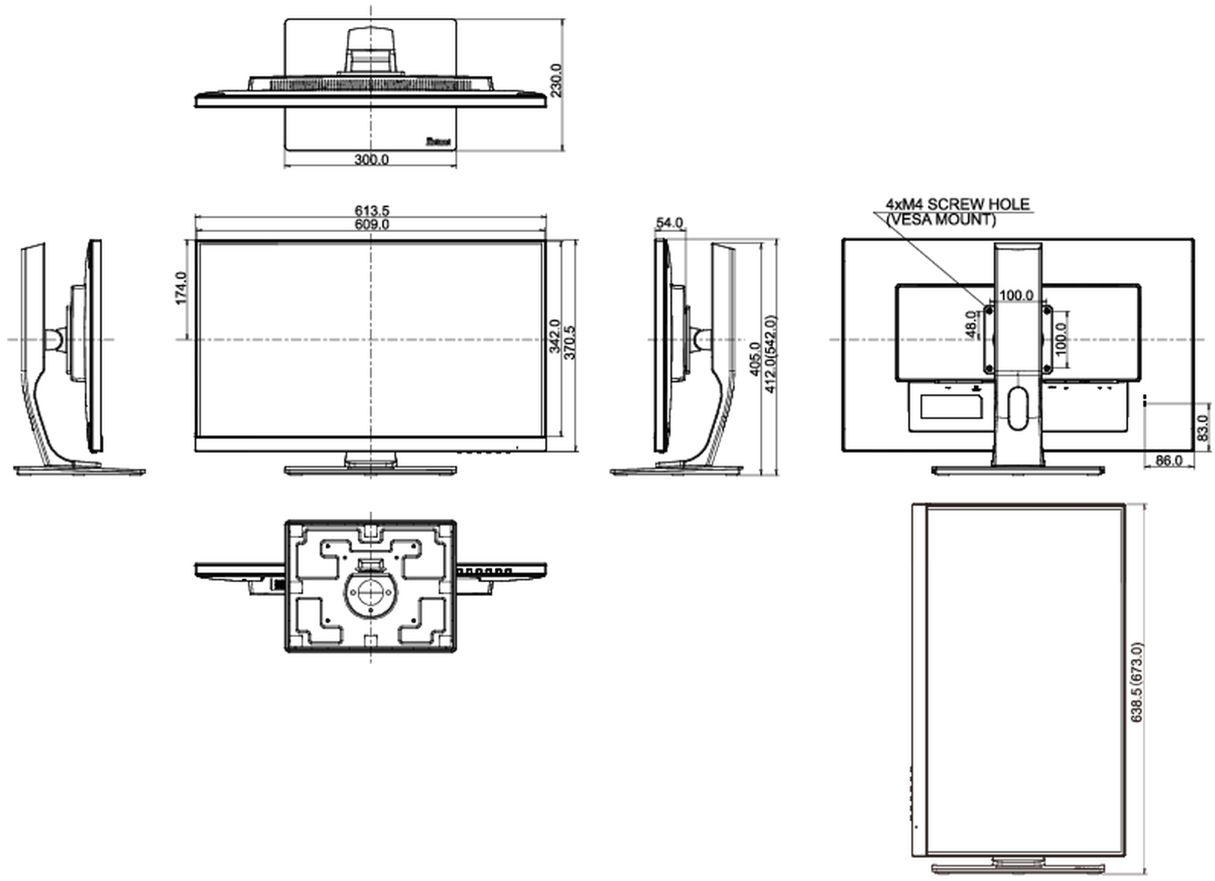

All trademarks and registered trademarks acknowledged. E & O E. Specification subject to change without notice. All LCD's comply with ISO-9241-307:2008 in connection with pixel defects.

© IIYAMA CORPORATION. ALL RIGHTS RESERVED