Duik volledig in je game met de curved GB3266QSU Red Eagle met 144Hz verversingssnelheid

Het 1800R curved VA-paneel met 144Hz verversingssnelheid, 1ms MPRT en een resolutie van 2560x1440 biedt een ongelooflijke game-ervaring met uitstekend beeldkwaliteit. De in hoogte verstelbare standaard zorgt voor absolute flexibiliteit voor uw perfecte schermpositie. Met behulp van de voor gedefinieerde gaming modes pas je, samen met de Black Tuner-functie, de scherminstellingen aan om jou totale controle te geven over de donkere scènes en ervoor te zorgen dat details altijd duidelijk zichtbaar zijn.

1ms

Een snelle reactietijd is de sleutel tot ultra vloeiende game. Het vermindert ghosting en blurring, waardoor je gemakkelijk jouw prestaties kunt verbeteren.

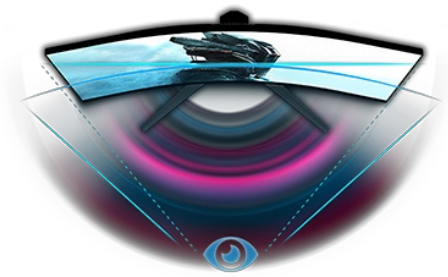

CURVED DESIGN 1800R

De 1800R-kromming van het scherm, geïnspireerd door de ronding van het menselijk oog, garandeert een realistische en comfortabele kijkervaring, waardoor je jezelf echt kunt onderdompelen in de game.

01 PANEEL EIGENSCHAPPEN

Beelddiagonaal	31.5", 80cm
Paneel	VA LED, matte finish
Curved	1800R
Resolutie	2560 x 1440 @144Hz (3.7 megapixel WQHD)
Beeldverhouding	16:9
Paneel helderheid	400 cd/m²
Statisch contrast	3000:1
Advanced contrast	80M:1
Reactietijd (MPRT)	1ms
Inkijkhoek	horizontaal/verticaal: 178°/178°, rechts/links: 89°/89°, naar boven/onderen: 89°/89°
Kleurondersteuning	16.7mln (sRGB: 96%, NTSC: 72%)
Horizontale frequentie	30 - 225kHz
Zichtbaar formaat	697.3 x 392.3mm, 27.5 x 15.4"
Pixel pitch	0.272mm
Kleur	mat, zwart

02 SIGNAALINGANGEN & CONNECTIVITEIT

Video ingang	HDMI x2 (HDMI1: max. 2560 x 1440 @75Hz, HDMI2: max.2560 x 1440 @144Hz) DisplayPort x2
USB HUB	x4 (v.3.2 (Gen 1, 5Gbit; DC5V, 900mA) x2, v.2.0 (DC5V, 500mA) x2)
HDCP	ja
Hoofdtelefoon aansluiting	ja

03 KENMERKEN

Blue light reducer	ja
Flicker Free LED	ja
Adaptive Sync ondersteuning	DP & HDMI2: 2560 x 1440 @48-144Hz
HDR	ja (HDR ready)
OSD-talen	EN, DE, FR, ES, IT, PT, RU, JP, CZ, NL, PL
Bedieningsknoppen	selectieknop: Aan/uit knop / Menu, Omhoog/ Signaalkeuze, Down, Left / ECO, Right/ Volume
Gebruikersinstellingen	beeldinstellingen (contrast, helderheid, , OD, ACR, ECO, blue light reducer, black tuner, MBR, gamma), invoerseleectie (auto, handmatig), audio (volume, geluid uit), gebruikersinstellingen opslaan, kleurinstellingen (kleurtemp., gebruikersvoorinstelling), beeldinstellingen (i-Style colour, scherp en zacht , HDMI-bereik, direct drive modus, aanpassen videomodus), taal, OSD setup (OSD H. positie, OSD V. positie, time-out OSD, openingslogo, AMD FreeSync Premium, LED), informatie weergeven, resetten
Luidspreker	2 x 5W
Diefstalbeveiliging	Kensington-lock™ voorbereid, DDC2B, Mac OSX

04 MECHANISME

Positieaanpassingen	hoogte, draaien, kantelen
Hoogte-instelling	120mm
Draaibare voet	90°; ° links; 45° rechts
Kantelhoek	22° omhoog; 5° omlaag

VESA montage	100 x 100mm
Kabelmanagement systeem	ja

05 INBEGREPEN ACCESSOIRES

Kabels	Stroom, USB, HDMI, DP
Overige	Quick guide handleiding, veiligheidsinstructies

06 POWER-MANAGEMENT

Voeding	extern
Stroomvoorziening	DC 19 V
Energieverbruik	47W typisch, 0.5W stand by, 0.3W uit modus

07 DUURZAAMHEID

Richtlijnen	CE, TÜV-Bauart, EAC, RoHS support, ErP, WEEE, REACH
Energie efficiëntie klasse (Regulation (EU) 2017/1369)	G
REACH SVHC	meer dan 0.1%: Lood

08 AFMETINGEN / GEWICHT

Product afmetingen B x H x D	712.5 x 452 (572) x 230mm
Doos afmetingen B x H x D	836 x 527 x 248mm
Gewicht (zonder doos)	9kg
Gewicht (zonder voet)	6.3kg
Gewicht (inclusief doos)	13.5kg
EAN code	4948570117383

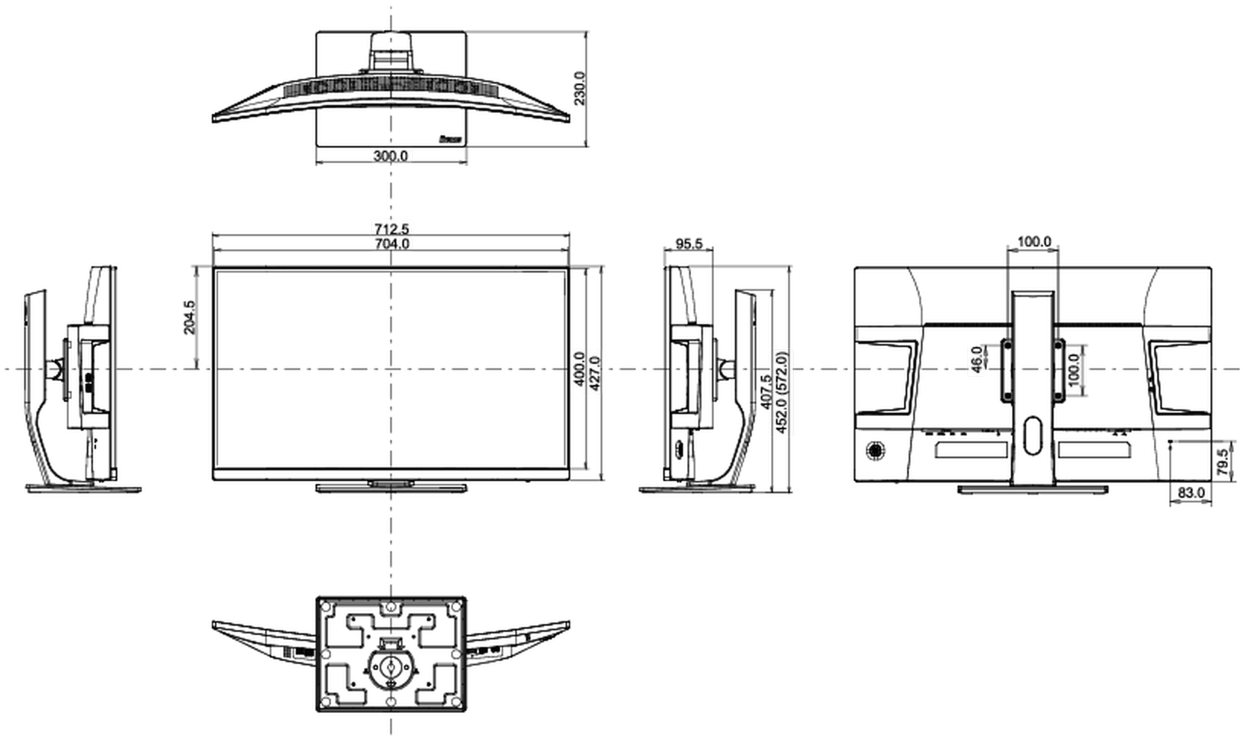

Alle handelsmerken zijn geregisteerd. Gegevens onder voorbehoud van zetfouten. Specificaties kunnen vooraf en zonder opgaaf van reden gewijzigd worden. Alle LCD-panels vallen onder ISO-9241-307:2008 inzake pixelfouten.

© IIYAMA CORPORATION. ALL RIGHTS RESERVED