Ontketen jouw volledige gaming skills met de Fast IPS G2470HSU Red Eagle

De 24-inch G2470HSU met 0.8ms MPRT en 165Hz verversingssnelheid geeft je het concurrentievoordeel dat je nodig hebt om jouw volledige gaming skills te ontketenen. Gewapend met FreeSync™ Premium kan je in een fractie van een seconde beslissingen nemen, zonder ghosting of vegen in het beeld. De IPS-paneeltechnologie garandeert uitstekend beeldkwaliteit en met de Black Tuner-functie pas je gemakkelijk de helderheid en de donkere tinten aan voor beter zicht in schaduwrijke scènes.

Fast IPS

De Fast IPS-paneeltechnologie garandeert niet alleen betrouwbaarheid, levendige slagveldscènes die worden weergegeven met een voortreffelijke kleurnauwkeurigheid, maar biedt ook een uitstekende Moving Picture Response Time (MPRT) van 0.8ms.

FreeSync™ Premium Technologie

Deze monitor garandeert een lage invoerlatentie en een lage framesnelheidcompensatie, waardoor kraak- of stotterproblemen bij vrijwel elke framesnelheid worden geëlimineerd.

01 PANEEL EIGENSCHAPPEN

Beelddiagonaal	23.8", 60.5cm
Paneel	Fast IPS IGZO, matte finish
Resolutie	1920 x 1080 @165Hz (2.1 megapixel Full HD, DisplayPort)
Beeldverhouding	16:9
Paneel helderheid	250 cd/m²
Statisch contrast	1100:1
Advanced contrast	80M:1
Reactietijd (MPRT)	0.8ms
Inkijkhoek	horizontaal/verticaal: 178°/178°, rechts/links: 89°/89°, naar boven/onderen: 89°/89°
Kleurondersteuning	16.7mln 8bit
Horizontale frequentie	15 - 225kHz
Zichtbaar formaat	527 x 296.5mm, 20.7 x 11.7"
Pixel pitch	0.275mm
Kleur	mat, zwart

02 SIGNAALINGANGEN & CONNECTIVITEIT

Video ingang	HDMI x1 (v.1.4, max. 1920 x 1080 @144Hz) DisplayPort x1 (v.1.2, max. 1920 x 1080 @165Hz)
USB HUB	x2 (v.2.0 DC5V, 500mA)
HDCP	ja
Hoofdtelefoon aansluiting	ja

03 KENMERKEN

Blue light reducer	ja
Flicker Free LED	ja
Adaptive Sync ondersteuning	FreeSync Premium - HDMI: 1920 x 1080 @48-144Hz, DP: 1920 x 1080 @48-165Hz
OSD-talen	EN, DE, FR, ES, IT, PT, RU, JP, CZ, NL, PL
Bedieningsknoppen	Ingangsselectie/ Sluiten, +/ Volume, -/ i-Style Colour, Menu, Aan/Uit knop
Gebruikersinstellingen	beeldinstellingen (contrast, helderheid, overdrive, ACR, ECO, blue light reducer, black tuner, MBR, gamma), invoerselectie, audio instellingen (volume, geluid uit), gebruikersinstellingen opslaan, kleurinstellingen (kleurtemp., 6-Axis, gebruikersinstelling), beeldinstellingen (i-Style colour, X-Res Technologie, scherp en zacht , HDMI RGB-bereik, direct drive modus, aanpassen videomodus), taal, OSD instellingen (OSD H. positie, OSD V. positie, time-out OSD, openingslogo, AMD FreeSync™ Premium, LED), informatie weergeven, resetten
Luidspreker	2 x 2W
Diefstalbeveiliging	Kensington-lock™ voorbereid, DDC2B, Mac OSX

04 MECHANISME

Positieaanpassingen	kantelen
Kantelhoek	21.5° omhoog; 3.5° omlaag
VESA montage	100 x 100mm
Kabelmanagement systeem	ja

05 INBEGREPEN ACCESSOIRES

Kabels	Stroom, USB, HDMI, DP
Overige	Quick guide handleiding, veiligheidsinstructies

06 POWER-MANAGEMENT

Voeding	intern
Stroomvoorziening	AC 100 - 240V, 50/60Hz
Energieverbruik	20W typisch, 0.5W stand by, 0.3W uit modus

07 DUURZAAMHEID

Richtlijnen	CE, TÜV-Bauart, EAC, PSE, RoHS support, ErP, WEEE, VCCI, REACH
Energie efficiëntie klasse (Regulation (EU) 2017/1369)	E
REACH SVHC	meer dan 0.1%: Lood

08 AFMETINGEN / GEWICHT

Product afmetingen B x H x D	539.5 x 415 x 187.5mm
Doos afmetingen B x H x D	610 x 413 x 146mm
Gewicht (zonder doos)	3.2kg
Gewicht (inclusief doos)	4.8kg
EAN code	4948570117727

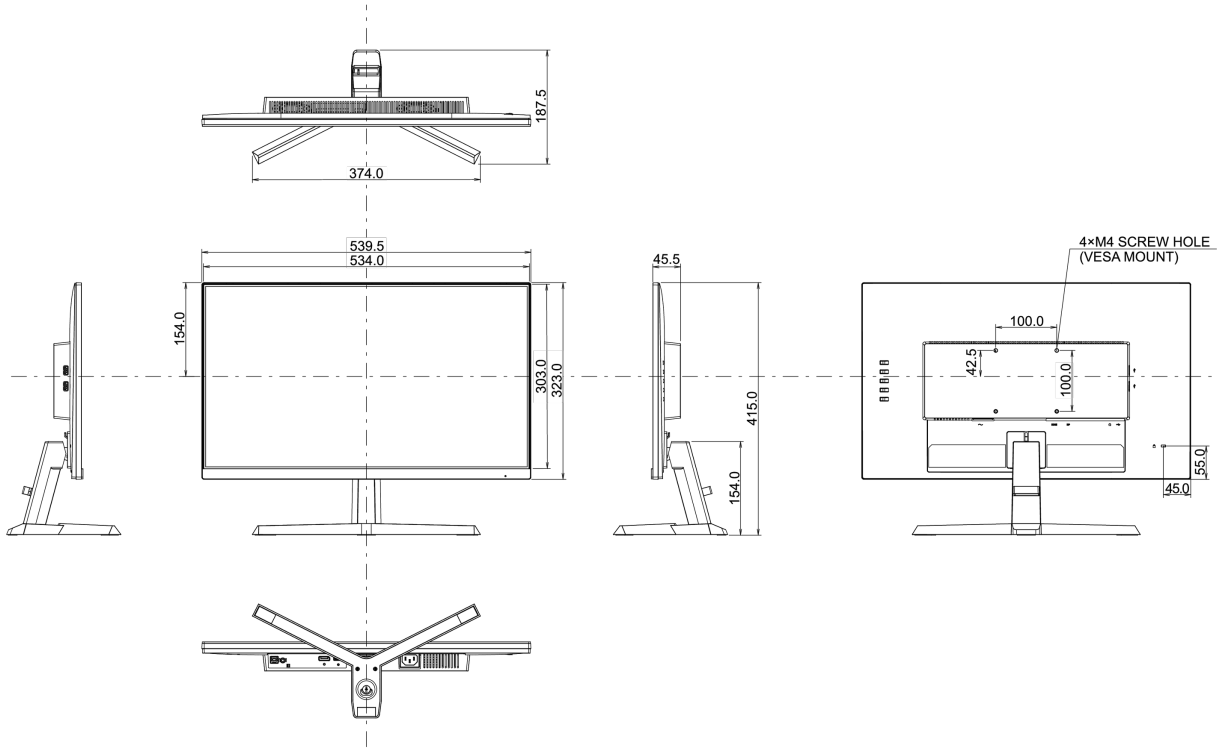

Alle handelsmerken zijn geregisteerd. Gegevens onder voorbehoud van zetfouten. Specificaties kunnen vooraf en zonder opgaaf van reden gewijzigd worden. Alle LCD-panels vallen onder ISO-9241-307:2008 inzake pixelfouten.

© IIYAMA CORPORATION. ALL RIGHTS RESERVED