A↑G F | 165 Hz | CURVED | Free Sync | DISPLAY PORT | HDMI | ECO | USB HUB | VESA

Tauche komplett ein ins Spiel mit dem Curved Monitor G-Master GB2466HSU, mit einer Bildwiederholfrequenz von 165Hz

Der 24" (60 cm) G-Master GB2466HSU mit einem VA-Panel, 1500R Bogenradius, einer Bildwiederholfrequenz von 165Hz, 1ms MPRT, sowie einer Auflösung von 1920x1080 bieten ein immersives Betrachtererlebnis und garantieren eine hervorragende Bildqualität. Mithilfe der Bildschirmeinstellungen, der vordefinierten und benutzerdefinierten Spielmodis, sowie der Black Tuner-Funktion, bekommst Du die volle Kontrolle über die dunklen Szenen in Deinem Spiel, damit Dir auch die kleinsten Details nicht mehr entgehen. Dank des höhenverstellbaren Standfusses kannst Du die Bildschirmposition ganz einfach an Deine Vorlieben anpassen, um Dir einen guten Komfort während Deiner Gaming-Session zu gewährleisten.

CURVED DESIGN 1500R

Das Curved Design mit einer 1500R- Wölbung des Bildschirms, die von der Krümmung des menschlichen Auges inspiriert wurde, garantiert eine hervorragende Bildqualität und ein komfortables und sehr realistisches Gaming-Erlebnis, damit Du wirklich in das Spiel eintauchen kannst.

1ms

Die schnelle Reaktionszeit ist der Schlüssel zu einem ultra angenehmen Spielerlebnis. Geisterbilder und Unschärfe werden reduziert, der Anwender erhält ein einzigartiges Spielerlebnis.

01 DISPLAY EIGENSCHAFTEN

Bilddiagonale	23.6", 60cm
Panel-Technologie	VA LED, matte Oberfläche
Curved	1500R
Physikalische Auflösung	1920 x 1080 @165Hz (2.1 megapixel Full HD)
Bildformat	16:9
Helligkeit	250 cd/m²
Kontrastverhältnis	3000:1
Erweitertes Kontrast Verhältnis	80M:1
Reaktionszeit (MPRT)	1ms
Blickwinkel	horizontal/vertikal: 178°/178°, rechts/links: 89°/89°, nach oben/unten: 89°/89°
Farbunterstützung	16.7mln
Horizontalfrequenz	30 - 184kHz
Arbeitsfläche H x B	521.39 x 293.28mm, 20.5 x 11.5"
Pixelabstand	0.271mm
Farbe	matt, schwarz

02 SCHNITTSTELLEN & ANSCHLÜSSE

Video Eingang	HDMI x2 (v.2.0) DisplayPort x1 (v.1.4)
USB HUB	x2 (v.2.0 DC5V, 500mA)
HDCP	ja
Kopfhörer Anschluss	ja

03 FEATURES

Blaulicht Reduktion	ja
Flicker Free LED	ja
Adaptive Sync -Unterstützung	1920 x 1080 @40-165Hz
HDR	ja (HDR fähig)
OSD Menu Sprachen	EN, DE, FR, ES, IT, RU, JP, CZ, NL, PL
Bedientasten	Power, Joystick-Steuerung: Menü, nach oben/i-Style colour, nach unten/Eingangswahl, links/Eco-Modus, rechts/Lautstärke
Einstellbare Parameter	Bildeinstellung (Kontrast, Helligkeit, Overdrive, erw. Kontrast, Öko, Blauton red., Schwarzwert, Farbsättigung, Gamma), Signalauswahl (Auto, Manuell), Audio Einstellungen (Lautstärke, Stummschaltung), Benutzer Einst., Farbeinstellungen. (Farbtemperatur, Benutzerdefinierte Einstellungen), Bildeinstellung (i-Style colour, scharf und weich, HDMI RGB Bereich, Reduzierung), Sprache, Menü Einrichtungen (OSD H. Position, OSD V. Position, OSD Einblendzeit, Startlogo, AMD FreeSync Premium, MBR), Informationen, zurücksetzen
Lautsprecher	2 x 2W
Diebstahlschutz	Kensington-lock™ vorbereitet, DDC2B, Mac OSX

04 MECHANISCH

Verstellmöglichkeiten	Höhe, Tilt
Höhenverstellbar	130mm
Neigungswinkel	18° nach oben; 5° nach unten
VESA Halterung	100 x 100mm

Kabelmanagement	ja

05 ENTHALTENES ZUBEHÖR

Kabel	Netz, USB, DP
Sonstige	Leitfaden zur Inbetriebnahme, Sicherheits-Hinweise

06 STROMVERWALTUNG

Netzteil	intern
Stromversorgung	AC AC - 100V, 240/V, 50Hz
Leistungaufnahme	22W typisch, 0.5W Standby, 0.3W ausgeschaltet

07 LEISTUNG

Vorschriften	CE, TÜV-Bauart, EAC, RoHS support, ErP, WEEE, REACH
Energieeffizienzklasse (Regulation (EU) 2017/1369)	F
REACH SVHC	über 0.1% Blei enthalten

08 ABMESSUNGEN / GEWICHT

Produkt Abmessungen B x H x T	535.5 x 387 (517) x 256mm
Verpackung Abmessungen B x H x T	694 x 506 x 221mm
Gewicht (ohne Verpackung)	4.8kg
Gewicht (inkl Verpackung)	6.8kg
EAN code	4948570118144

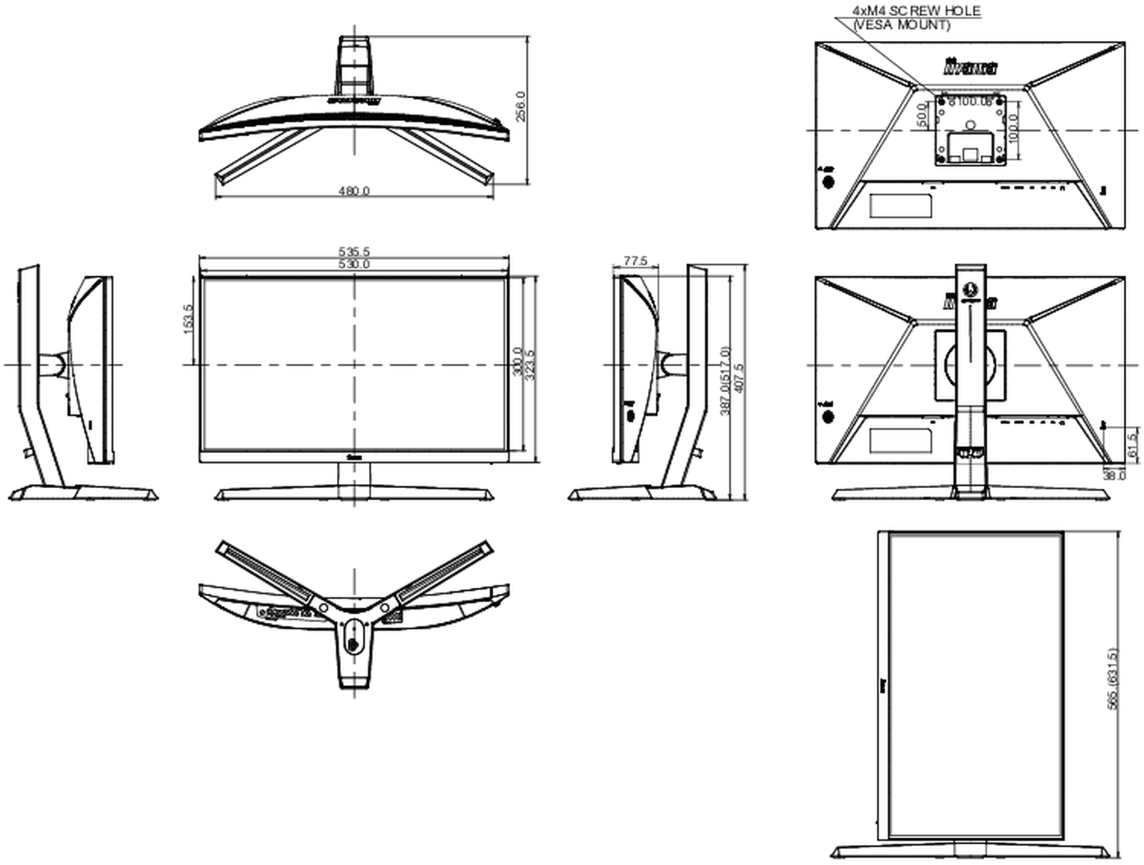

Alle Warenzeichen sind eingetragene Handelsmarken. Irrtum und Änderungen in den Spezifikationen vorbehalten. Alle LCD's erfüllen die ISO-9241-307:2008 Pixelfehlerklasse.

© IIYAMA CORPORATION. ALL RIGHTS RESERVED