A↑G F | 165 Hz | CURVED | Free Sync | DISPLAY PORT | HDMI | ECO | USB HUB | VESA

Immergetevi nel gioco con il GB2466HSU curvo con la frequenza di aggiornamento a 165Hz

Un’esperienza di visualizzazione immersiva grazie al pannello VA curvo 1500R con una frequenza di aggiornamento di 165Hz, 1ms MPRT e una risoluzione di 1920x1080. Un’eccellente qualità dell’immagine garantita.

Impostazioni dello schermo e modalità di gioco predefinite e personalizzate. Con la funzione Black Tuner, puoi avere il pieno controllo delle scene scure del tuo gioco in modo che anche i dettagli più sinificativisiano siano sempre ben visibili. E con il supporto regolabile in altezza hai la possibilita' di regolare facilmente la posizione dello schermo in base alle proprie preferenze. Comfort durante le lunghe sessioni di gioco e' garantito.

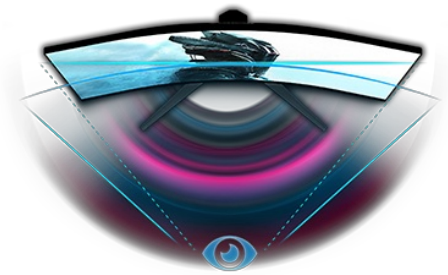

DESIGN CURVO 1500R

Il design curvo con una curvatura dello schermo 1500R ispirata all‘occhio umano, garantisce un'eccellente qualità dell'immagine e un'esperienza di gioco confortevole e molto realistica, in modo da potersi davvero immergere nel gioco.

1ms

Un tempo di risposta veloce è la chiave per un gaming molto fluido. Le immagini risultano meno sfocate e sdoppiate, per una migliore performance grafica.

01 CARATTERISTICHE DISPLAY

Diagonale	23.6", 60cm
Pannello	VA LED, finitura opaca
Curvo	1500R
Risoluzione nativa	1920 x 1080 @165Hz (2.1 megapixel Full HD)
Format	16:9
Luminosità	250 cd/m²
Contrasto statico	3000:1
Contrasto avanzato	80M:1
Tempo di risposta (MPRT)	1ms
Angolo di visione	orizzontale/verticale: 178°/178°, sinistra/destro 89°/89°, alto/gíu: 89°/89°
Supporta colore	16.7mln
Siincronizzazione orizontale	30 - 184kHz
Angolo di visione L x H	521.39 x 293.28mm, 20.5 x 11.5"
Pixel pitch	0.271mm
Color	opaca, nero

02 INTERFACCE / CONNETTORI / CONTROLLI

Connettore ingresso	HDMI x2 (v.2.0) DisplayPort x1 (v.1.4)
USB HUB	x2 (v.2.0 DC5V, 500mA)
HDCP	si
Connettore cuffie	si

03 CARATTERISTICHE SPECIALI

Riduzione luce blu	si
Flicker free	si
supporta la Tecnologia Adaptive Sync	1920 x 1080 @40-165Hz
HDR	si (HDR ready)
Lingua OSD	EN, DE, FR, ES, IT, RU, JP, CZ, NL, PL
Pulsanti controllo	Regolazione immagine (contrasto, luminosita', sovraregolazione, contrasto avvanzato, ECO, riduttore luce blue, black tuner, saturazione colore, gamma), selezione input (auto, manuale), regolazione audio (volume, disattiva audio), settaggi di fabbrica, regolazione colore (temp. colore, preimpostazioni utente), regolazioni immagine (i-style colour, nitido e morbido, HDMI RGB range, regolazione modo video), lingua, setup menu (OSD pos. orizz.,OSD pos. vert., orologio OSD, logo apertura, AMD FreeSync Premium, MBR), informazioni, ripristino
Controllo utente	picture adjust (contrast, brightness, OD, ACR, ECO, blue light reducer, black tuner, colour saturation, gamma), input select (auto, manual), audio (volume, mute), store user settings, colour settings (colour temp., user preset), image adjust (i-Style colour, sharp and soft, HDMI RGB range, video mode adjust), language, setup menu (OSD H. position, OSD V. position, OSD time, opening logo, AMD FreeSync Premium, MBR), display information, recall
Altoparlanti	2 x 2W
Utilità	brevettato Kensington-lock™, DDC2B, Mac OSX

04 MECCANICA

Regolazione posizione display	altezza, tilt
Regolazione altezza	130mm

Angolo di inclinazione	18° alto; 5° giù
Montaggio VESA	100 x 100mm
Passaggio cavi	si

05 ACCESSORI INCLUSI

Cavo	di alimentazione, USB, DP
Altro	guida rapida, guida di sicurezza

06 ALIMENTAZIONE

Unità di alimentazione	interno
Alimentazione	AC AC - 100V, 240/V, 50Hz
Consumo energia	22W tipico, 0.5W stand by, 0.3W spento

07 SOSTENIBILITA'

Norme	CE, TÜV-Bauart, EAC, RoHS support, ErP, WEEE, REACH
Classe efficienza energetica (Regulation (EU) 2017/1369)	F
REACH SVHC	sopra 0.1%: Piombo

08 DIMENSIONI / PESO

Prodotti dimensioni L x H x P	535.5 x 387 (517) x 256mm
Box dimensioni L x H x P	694 x 506 x 221mm
Peso (netto)	4.8kg
Peso (lordo)	6.8kg
EAN code	4948570118144

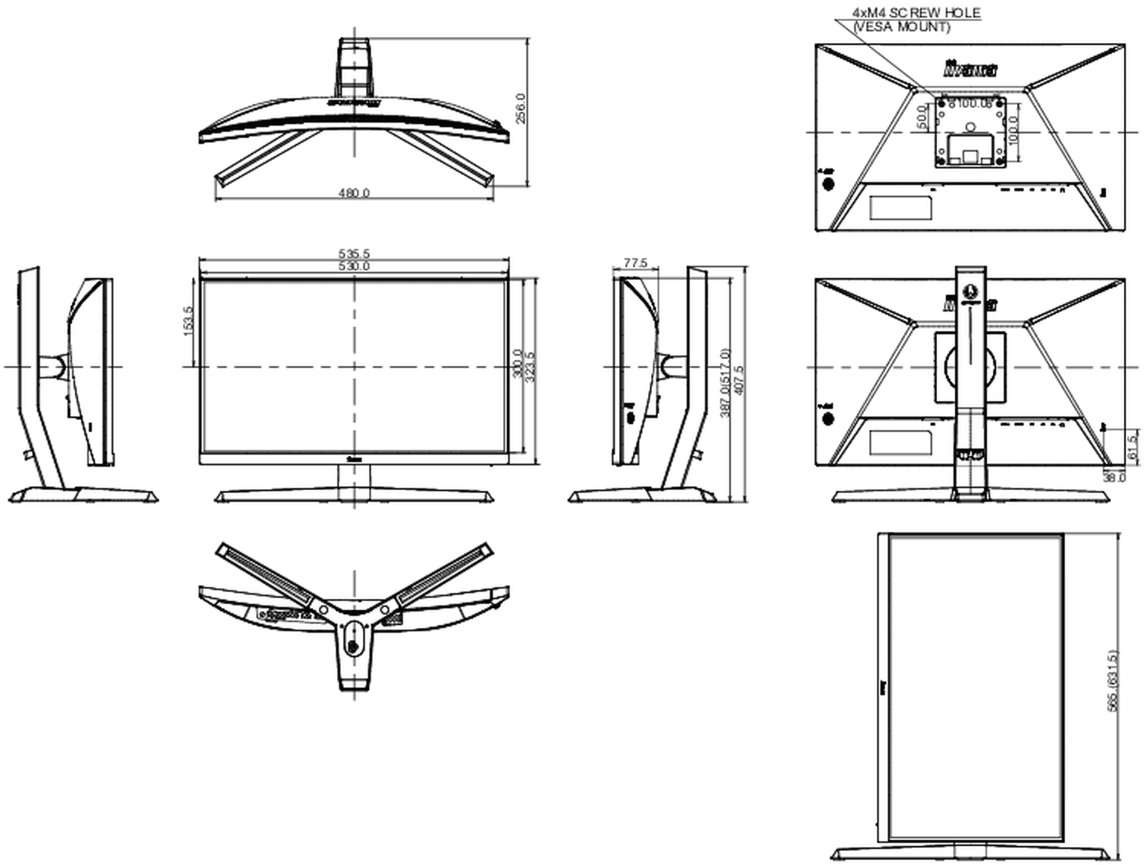

Tutti i marchi e i marchi registrati citati. E & O E. Specifiche soggette a modifiche senza preavviso. Tutti i display LCD è conforme alla norma ISO-9241-307:2008 in connessione con difetti dei pixel.

© IIYAMA CORPORATION. ALL RIGHTS RESERVED