Siga adelante con el G2740QSU equipado con panel en tecnología IPS y 1 ms MPRT

El G2740QSU WQHD de 27" con matriz en tecnología IPS, frecuencia de actualización de 75 Hz y 1 ms MPRT garantiza una calidad de imagen superior. La función Black Tuner junto con la capacidad de personalizar la configuración de la pantalla utilizando los modos de juego predefinidos y personalizados le brindan un control total sobre las escenas oscuras y asegura que los detalles siempre sean claramente visibles.

1ms

El tiempo de respuesta rápido es crucial para un juego ultra suave. Reduce el efecto fantasma y el desenfoque, lo que brinda al usuario una experiencia más rica para mejorar el rendimiento.

TECNOLOGÍA IPS

Cubriendo el 100% de la gama de colores sRGB, este panel IPS ofrece una precisión de color excepcional y ángulos de visión más amplios que garantizan escenas de campo de batalla vívidas y de alta fidelidad.

01 CARACTERÍSTICAS DE LA PANTALLA

Diagonal	27", 68.6cm
Pantalla	IPS LED, acabado mate
Resolución nativa	2560 x 1440 @75Hz (3.7 megapixel WQHD)
Resolucion nativa	75Hz
Relación de aspecto	16:9
Brillo	250 cd/m²
Contraste estático	1000:1
Contraste avanzado	80M:1
Tiempo de respuesta (MPRT)	1ms
Área de visualización	horizontal/vertical: 178°/178°, derecho/izquierdo: 89°/89°, arriba/abajo: 89°/89°
Soporte de Color	16.7mln
Sincronización horizontal	31 - 120kHz
Área de visualización h x v	596.7 x 335.7mm, 23.5 x 13.2"
Pixel pitch	0.233mm
Colour	mate, negro

02 INTERFACES / CONECTORES / CONTROLADORES

Conector de entrada	HDMI x1 (v.1.4) DisplayPort x1 (v.1.2)
USB HUB	x2 (v.2.0 DC5V, 500mA)
HDCP	si
Conector de auriculares	si

03 CARACTERISTICAS

Reductor de luz azul	si
Flicker free	si
compatible con tecnología Adaptive Sync	2560 x 1440 @48-75Hz
OSD idioma	EN, DE, FR, ES, IT, RU, JP, CZ, NL, PL
Controles	Alimentación, controlador de joystick: Menú, Arriba / color i-Style, Abajo / Selección de entrada, Izquierda / Modo Eco, Derecha / Volumen
Los controles de usuario	ajuste de imagen (contraste, brillo, OD, ACR, ECO, reductor de luz azul, sintonizador de negro, saturación de color, gamma), selección de entrada (automático, manual), audio (volumen, silencio), almacenar configuraciones de usuario, configuraciones de color (temperatura de color, preajuste del usuario), ajuste de imagen (color i-Style, nítido y suave, rango HDMI RGB, ajuste de modo de video), idioma, menú de configuración (posición OSD H., posición OSD V., tiempo OSD, logotipo de apertura, AMD FreeSync, MBR), información, recuperar
Altavoces	2 x 2W
Comodidad	preparado para Kensington-lock™, DDC2B, Mac OSX

04 ASPECTOS MECÁNICOS

Soporte de altura regulable	inclinación
Ángulo de inclinación	22° arriba; 4° abajo
Montaje VESA	100 x 100mm
Sistema de gestión de cables	si

05 ACCESSORIES INCLUDED

Cable	de alimentación, USB, HDMI, DP
Otro	guía de inicio rápido, guía de seguridad

06 GESTIÓN DE ENERGÍA

Unidad de fuente de alimentación	interno
Fuente de alimentación	AC 100 - 240V, 50/60Hz
Gestión de energía	23W typical, Modo en espera 0.5W, Modo apagado 0.5W

07 SOSTENIBILIDAD

Certificados	CE, TÜV-Bauart, EAC, VCCI-B, PSE, RoHS support, ErP, WEEE, REACH
Clase de eficiencia energética (Regulation (EU) 2017/1369)	F
REACH SVHC	por encima de 0.1% de plomo

08 DIMENSIONES / PESO

Producto dimensiones W x H x D	611.5 x 434 x 239mm
Dimensiones de la caja (ancho x alto x fondo)	692 x 452 x 147mm
Peso (sin caja)	4.6kg
Peso (con caja)	6.2kg
Código EAN	4948570117987

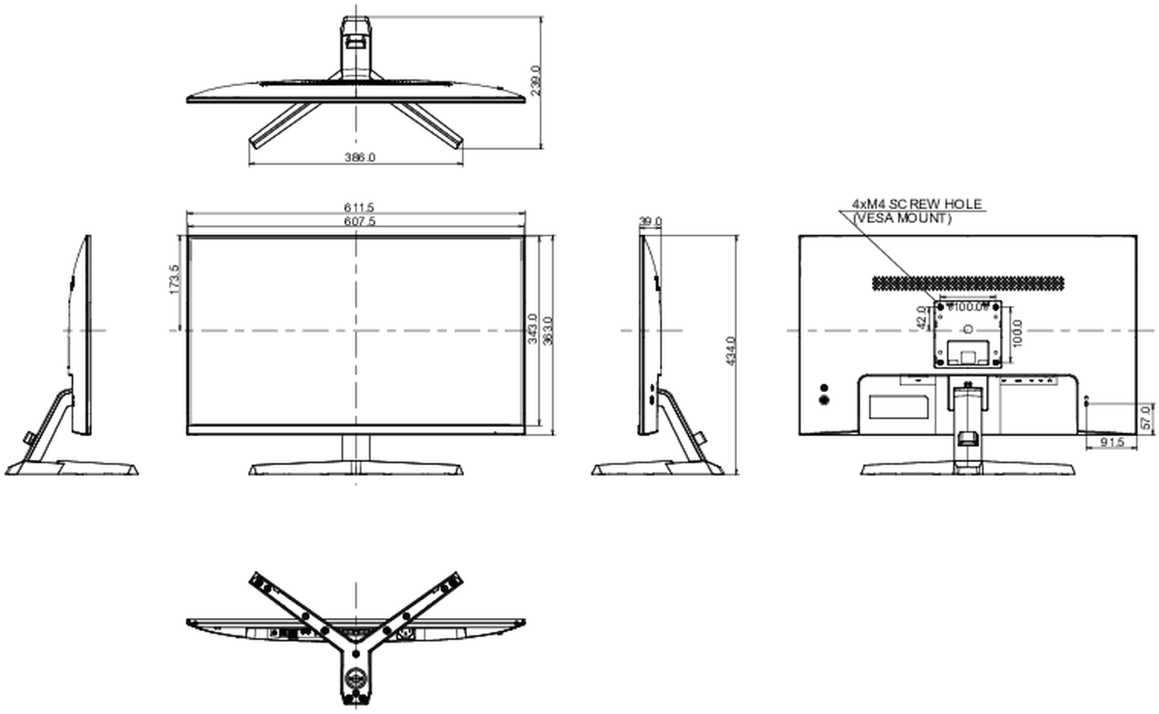

All trademarks and registered trademarks acknowledged. E & O E. Specification subject to change without notice. All LCD's comply with ISO-9241-307:2008 in connection with pixel defects.

© IIYAMA CORPORATION. ALL RIGHTS RESERVED