Раскройте весь свой игровой потенциал с 165Гц монитором GB3271QSU Red Eagle, гарантирующим время отклика (MPRT) 1мс

32-дюймовый GB3271QSU с разрешением экрана WQHD (2560x1440) обеспечивает большое экранное пространство для лучшего погружения и, таким образом, идеально подходит для совместной игры. Панель IPS гарантирует яркие цвета и широкие углы обзора, позволяя играть бок о бок с другом. Вооружившись FreeSync Premium, Вы можете принимать решения за доли секунды и забыть о побочных эффектах или размытости изображения. Возможность регулировки яркости и темных оттенков с помощью функции Black Tuner обеспечивает лучшее качество просмотра в затененных областях.

IPS TECHNOLOGY

Covering 100% of the sRGB colour range, this IPS panel provides outstanding colour accuracy and wider viewing angles guaranteeing high-fidelity, vivid battleground scenes.

FreeSync™ Premium Technology

This monitor guarantees low input latency and low framerate compensation putting an end to any tearing or stuttering issues at virtually any framerate.

01 ХАРАКТЕРИСТИКИ ДИСПЛЕЯ

Диагональ	31.5", 80см
Панель	IPS, матовый
Разрешение	2560 x 1440 @165Гц (3.7 megapixel WQHD, DisplayPort)
Соотношение сторон	16:9
Яркость	400 cd/m²
Контрастность	1200:1
Расширенная контрастность	80M:1
Время отклика (MPRT)	1ms
Видимая область	горизонталь/вертикаль: 178°/178°, право/лево: 89°/89°, вверх/вниз: 89°/89°
Поддержка цвета	16.7mln 8bit
Частота горизонтальной развертки	30 - 242кГц
Видимая область Ш x В	698.1 x 392.7мм, 27.5 x 15.5"
Размер пикселя	0.272мм
Colour	матовый, чернить

02 ИНТЕРФЕЙСЫ / РАЗЪЕМЫ / УПРАВЛЕНИЕ

Вход сигнала	HDMI x2 (v.2.0, max. 2560 x 1440 @144Hz) DisplayPort x2 (v.1.2, max. 2560 x 1440 @165Hz)
USB HUB	x4 (v.3.2 (Gen 1, 5Gbit; DC5V, 900mA))
HDCP	да
Разъем для наушников	да

03 ФУНКЦИИ

Уменьшение голубого свечения	да
Flicker Free LED	да
Adaptive Sync поддержка	FreeSync Premium - FreeSync Premium - HDMI: 2560 x 1440 @48-144Hz, DP: 2560 x 1440 @48-165Hz
Extra	remote control
Языки экранного меню	EN, DE, FR, IT, RU, JP, CZ, NL, PL
Кнопки управления	Power, Menu, Right/ Volume, Left/ i-Style, Input/ Exit
Настройки пользователя	picture adjust (brightness, contrast, Black Tuner, sharpness, overdrive, ACR, ECO, X-Res Technology, MBR), colour settings (warm, normal, cool, user colour, blue light reducer, gamma), input select, audio (volume, mute), i-Style colour (i-Style, save user mode), language, OSD settings (OSD H. position, OSD V. position, OSD background, OSD time out, information), setup menu (video mode adjust, HDMI RGB range, direct drive, AMD FreeSync Premium, HDR, opening logo, LED, memory recall)
Колонки	2 x 3Вт
Дополнительно	подготовка Kensington-lock™, DDC2B, Mac OSX

04 МЕХАНИЧЕСКИЕ ХАРАКТЕРИСТИКИ

Эргономика	высота, наклон
Настройка высоты (HAS)	120мм
Угол наклона экрана	22° вверх; 3° вниз
Крепление VESA	100 x 100mm
Креплени для кабелей	да

05 6.АКСЕССУАРЫ

Кабели	Питание, USB, HDMI, DP
Прочее	Краткое руководство по началу работы, Руководство по безопасности
Пульт ДУ	да (батарейки в комплекте)

06 POWER-MANAGEMENT

Потребляемая мощность	45W стандарт, 0.5W ожидание

07 СТАНДАРТЫ

Сертификаты	CE, TÜV-Bauart, EAC, PSE, RoHS support, ErP, WEEE, VCCI, REACH, UKCA
REACH SVHC	свинца, превышает 0.1%

08 РАЗМЕР / ВЕС

Размер продукта Ш x В x Г	714 x 454.5 (574.5) x 230мм
Размер коробки Ш x В x Г	795 x 506 x 225мм
Вес (без упаковки)	11.3кг
Weight (without stand)	7.3кг
Вес (с упаковкой)	14.1кг
EAN код	4948570118168

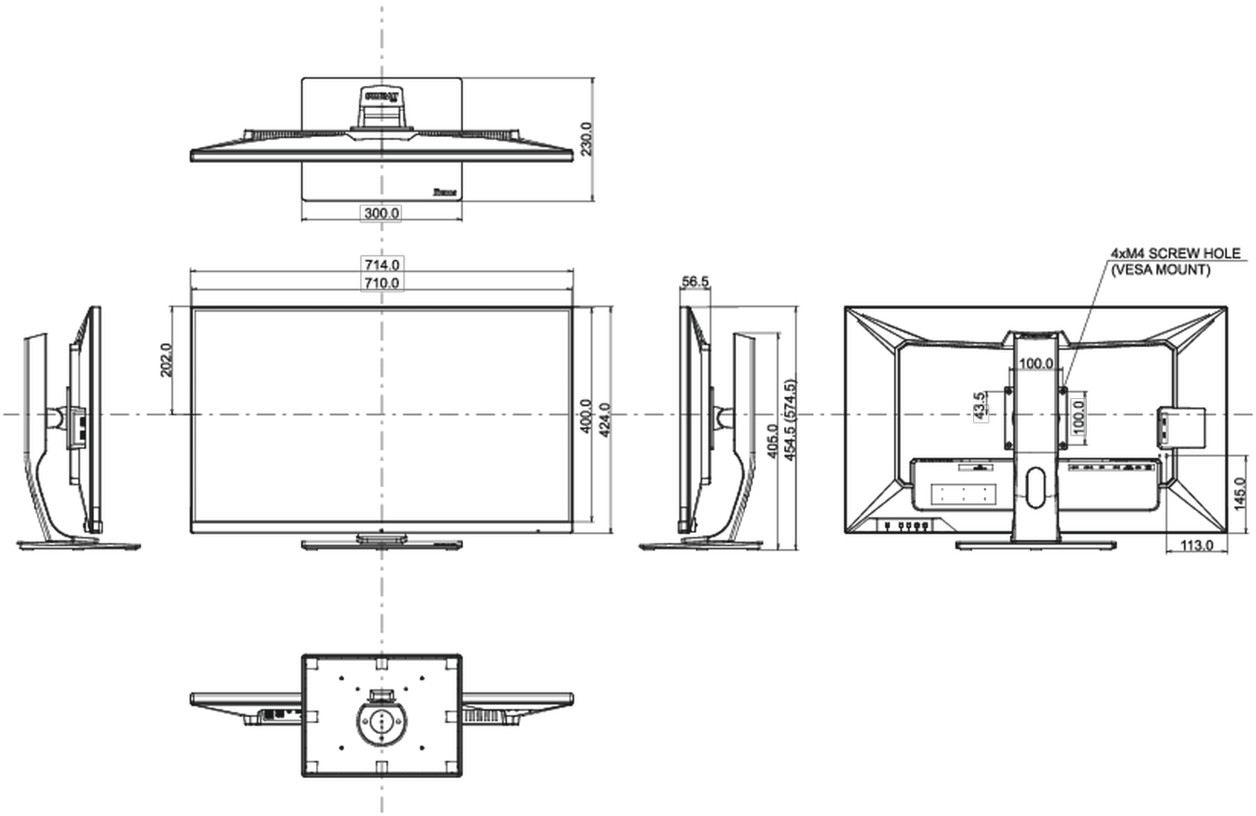

Все товарные знаки и торговые марки являются собственностью их владельцев и они защищены. Ошибки и изменения допускаются. Спецификации могут быть изменены без уведомления. Все LCD мониторы соответствуют стандарту ISO-9241-307:2008 по политике битых пикселов.

© IIYAMA CORPORATION. ALL RIGHTS RESERVED