Control the game with the 240Hz GB2590HSU Gold Phoenix

The Gold Phoenix is the ultimate monitor choice allowing you to take full advantage of your gaming potential. Packed with the latest technologies, including FreeSync Premium, the 24.5 inch Gold Phoenix features a 240Hz refresh rate and a stunning 0.4ms MPRT response time making sure your equipment will never hold you back.

240Hz & 0.4ms MPRT

FreeSync™ Premium Technológia

Ez a monitor garantálja az alacsony bemeneti késleltetést és az alacsony képkocka-kompenzációt, amely gyakorlatilag bármilyen képkockasebességnél kizárja a szakadást vagy akadozást.

01 KIJELZŐ JELLEMZŐI

Átló	24.5", 62.2cm
Panel	Fast IPS, matt felület
Natív felbontás	1920 x 1080 @240Hz (2.1 megapixel Full HD)
Képarány	16:9
Fényerő	400 cd/m²
Statikus kontraszt	1000:1
Speciális kontraszt	80M:1
Válaszidő (MPRT)	0.4ms
Látótér	horizontális/vertikális: 178°/178°, jobb/bal: 89°/89°, fel/le: 89°/89°
Szín támogatás	16.7mln 8bit
Horizontális szinkronizálás	31 - 292kHz
Látható terület Sz x M	543.7 x 302.6mm, 21.4 x 11.9"
Pixel magasság	0.283mm
Szín	matt, fekete

02 INTERFÉSZEK / CSATLAKOZÓK / VEZÉRLŐK

Jelbemenet	HDMI x1 (v.2.0 max. 1920 x 1080 @240Hz) DisplayPort x1 (v.1.4 max. 1920 x 1080 @240Hz)
USB HUB	x2 (v.3.0 DC5V, 900mA)
HDCP	igen
Hangszóró csatlakozó	igen

03 JELLEMZŐK

Kékfény csökkentés	igen
Villogásmentes	igen
Adaptive Sync támogatás	1920 x 1080 @48-240Hz
HDR	HDR400
OSD nyelvek	EN, DE, FR, ES, IT, RU, JP, CZ, NL, PL
Vezérlőgombok	Bekapcsolás, Menü/Választás, +/Hangerő, -/ i-Style, Kilépés/ ECO, Bemenet választás
Felhasználói vezérlők	képbeállítás (kontraszt, fényerő, felülírás, ACR, ECO, kék fénycsökkentő, Black Tuner, színtelítettség, MBR, gamma), bemenet kiválasztása, hangbeállítás (hangerő, némítás), tárolja a felhasználói beállításokat, színbeállítások (színhőmérséklet, 6 tengely, felhasználói beállítás), képbeállítás (i-Style szín X-Res technológia, éles és puha, RGB tartomány, videó mód beállítás), nyelv, beállítási menü (OSD H. pozíció, OSD V. pozíció, OSD forgatás, OSD időtúllépés, nyitó logó, AMD FreeSync Premium, LED), kijelző információk , visszaállítás
Hangszórók	2 x 2W
Kényelem	Kensington-lock™ előkészítve, DDC2B, Mac OSX

04 MECHANIKUS

Kijelző helyzetének beállításai	magasság, forgatás, billenthető
Magasság beállítása	130mm
Forgatás (PIVOT funkció - portré mód)	90°
Hajlásszög	18° fel; 3° le
VESA állvány	100 x 100mm

Kábelkezelő rendszer	igen

05 TARTOZÉKOKAT TARTALMAZZA

Kábelek	áramellátás, USB, HDMI, DP
Egyéb	gyors üzembe helyezési útmutató, biztonsági útmutató

06 ENERGIAGAZDÁLKODÁS

Tápegység	belső
Áramellátás	AC 100 - 240V, 50/60Hz
Energiafogyasztás	25W jellemző, 0.5W készenlét, 0.5W kikapcsolva
Áramfogyasztás	0.5W készenlét

07 FENNTARTHATÓSÁG

Előírások	CE, TÜV-Bauart, EAC, PSE, RoHS támogatás, ErP, WEEE, VCCI, HATÓTÁVOLSÁG, UKCA
Energiahatékonysági osztály ((EU) 2017/1369 rendelet)	F
REACH SVHC	0,1% felett: Vezet

08 MÉRETEK / SÚLY

Termék méretei Sz x H x M	557.5 x 391.5 (521.5) x 256mm
Doboz mértei Sz x H x M	711 x 420 x 214mm
Súly (doboz nélkül)	4.6kg
Súly (dobozzal)	6.7kg
EAN kód	4948570117796

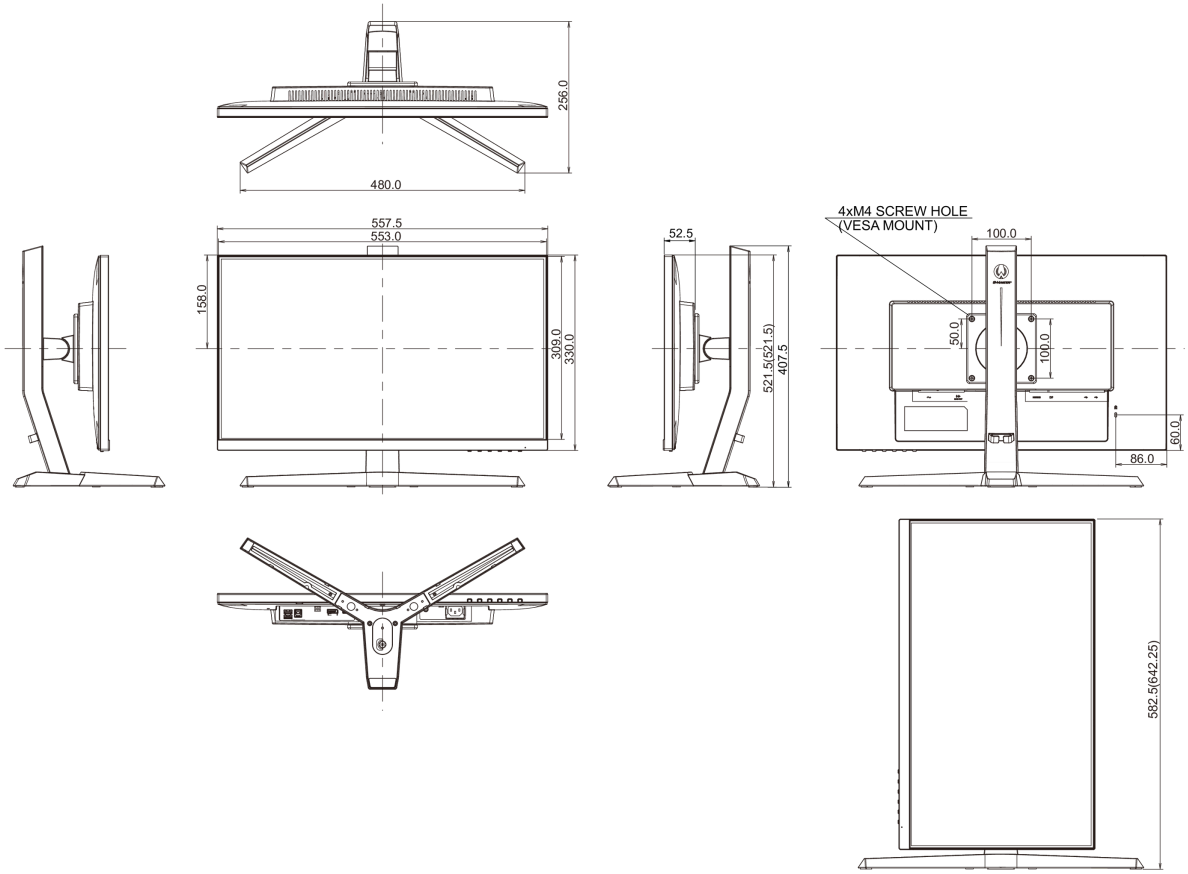

All trademarks and registered trademarks acknowledged. E & O E. Specification subject to change without notice. All LCD's comply with ISO-9241-307:2008 in connection with pixel defects.

© IIYAMA CORPORATION. ALL RIGHTS RESERVED