Kontrolišite igrama sa 240Hz GB2590HSU Gold Phoenix monitorom

Gold Phoenix je vrhunski izbor monitora koji Vam omogućava da u potpunosti iskoristite svoj igrački potencijal. Prepun najnovijih tehnologija, uključujući FreeSync Premium, 24,5-inčni Gold Phoenik ima frekvenciju osvežavanja od 240Hz i zapanjujuće vreme odziva od 0,4 ms MPRT, pazeći da vas oprema nikada neće zadržati.

240Hz & 0.4ms MPRT

Tehnologija brzog IPS panela od 240 Hz garantuje visoku vernost prikaza, živopisne scene bojnog polja koje se prikazuju sa izuzetnom preciznošću boja i obezbeđuje zadivljujuće vreme odziva na pokretnoj slici (MPRT) od 0,4 ms.

FreeSync™ Premium Tehnologija

Ovaj monitor garantuje nisku ulaznu latenciju i nizak framerate, čime se preventiraju bilo kakvi prekidi na bilo kojem framerate-u.

01 KARAKTERISTIKE EKRANA

Dijagonala	24.5", 62.2cm
Panel	Fast IPS, mat završna obrada
Osnovna rezolucija	1920 x 1080 @240Hz (2.1 megapixel Full HD)
Osnovna rezolucija	240Hz
Format ekrana	16:9
Osvetljenje	400 cd/m²
Statički kontrast	1000:1
Napredni kontrast	80M:1
Vreme odziva (MPRT)	0.4ms
Zona gledanja	horizontalno/vertikalno: 178°/178°, desno/levo: 89°/89°, gore/dole: 89°/89°
Podržane boje	16.7miliona 8bit
Horizontalna sinhronizacija	31 - 292KHz
Vidljiva površina Š x V	543.7 x 302.6mm, 21.4 x 11.9"
Razmak piksela	0.283mm
Boja	mat, crna

02 KONEKTORI / KONTROLE

Ulaz signala	HDMI x1 (v.2.0 max. 1920 x 1080 @240Hz) DisplayPort x1 (v.1.4 max. 1920 x 1080 @240Hz)
USB HUB	x2 (v.3.0 DC5V, 900mA)
HDCP	da
Priključak za slušalice	da

03 KARAKTERISTIKE

Smanjeno emitovanje plave svetlosti	da
Bez treperenja	da
Adaptive Sync podrška	1920 x 1080 @48-240Hz
HDR	HDR400
OSD jezici	EN, DE, FR, ES, IT, RU, JP, CZ, NL, PL
Kontrolni tasteri	Uključivanje, meni/ izbor, +/ jačina zvuka, -/ i -stil, izlaz/ EKO, izbor ulaza
Korisničke kontrole	podešavanje slike (kontrast, osvetljenost, overdrive, ACR, ECO, redukcija plavog svetla, crni tjuner, zasićenost boje, MBR, gama), izbor ulaza, podešavanje zvuka (jačina zvuka, isključenje zvuka), čuvanje korisničkih podešavanja, podešavanja boje (temperatura boje, 6-Osa, čuvanje korisničkih podešavanja), podešavanje slike (i-Style boja, tehnologija X-Res, oštra i meka, RGB opseg, podešavanje video režima), jezik, meni za podešavanje (položaj OSD H., položaj OSD V., rotacija menija na ekranu, OSD vremensko ograničenje, logo pri pokretanju, AMD FreeSync Premium, LED), prikaz informacija, resetovanje
Zvučnici	2 x 2W
Pogodnost	Kensington-lock™ priprema, DDC2B, Mac OSX

04 MEHANIČKI

Podešavanje položaja prikaza	visina, okret (rotacija), nagib
Podešavanje visine	130mm
Rotacija (PIVOT funkcija)	90°
Ugao nagiba	18° gore; 3° dole

VESA montiranje	100 x 100mm
Sistem upravljanja kablovima	da

05 UKLJUČENI DODACI

Kablovi	Strujni kabl, USB, HDMI, DP
Ostalo	kratko uputstvo, bezbednosni vodič

06 UPRAVLJANJE NAPAJANJEM

Napajanje	interna
Potrošnja energije	% 1W tipično, 0.5W stand by, 0.5W iskljucen

07 ODRŽIVOST

Propisi	CE, TÜV-Bauart, EAC, PSE, RoHS podrška, ErP, WEEE, VCCI, REACH, UKCA
Klasa energetske efikasnosti (Regulation (EU) 2017/1369)	F
REACH SVHC	iznad 0.1%: Olova

08 DIMENZIJE / TEŽINA

Dimenzije proizvoda Š x V x D	557.5 x 391.5 (521.5) x 256mm
Dimenzije kutije Š x V x D	711 x 420 x 214mm
Težina (bez kutije)	4.6kg
Težina (sa kutijom)	6.7kg
EAN kod	4948570117796

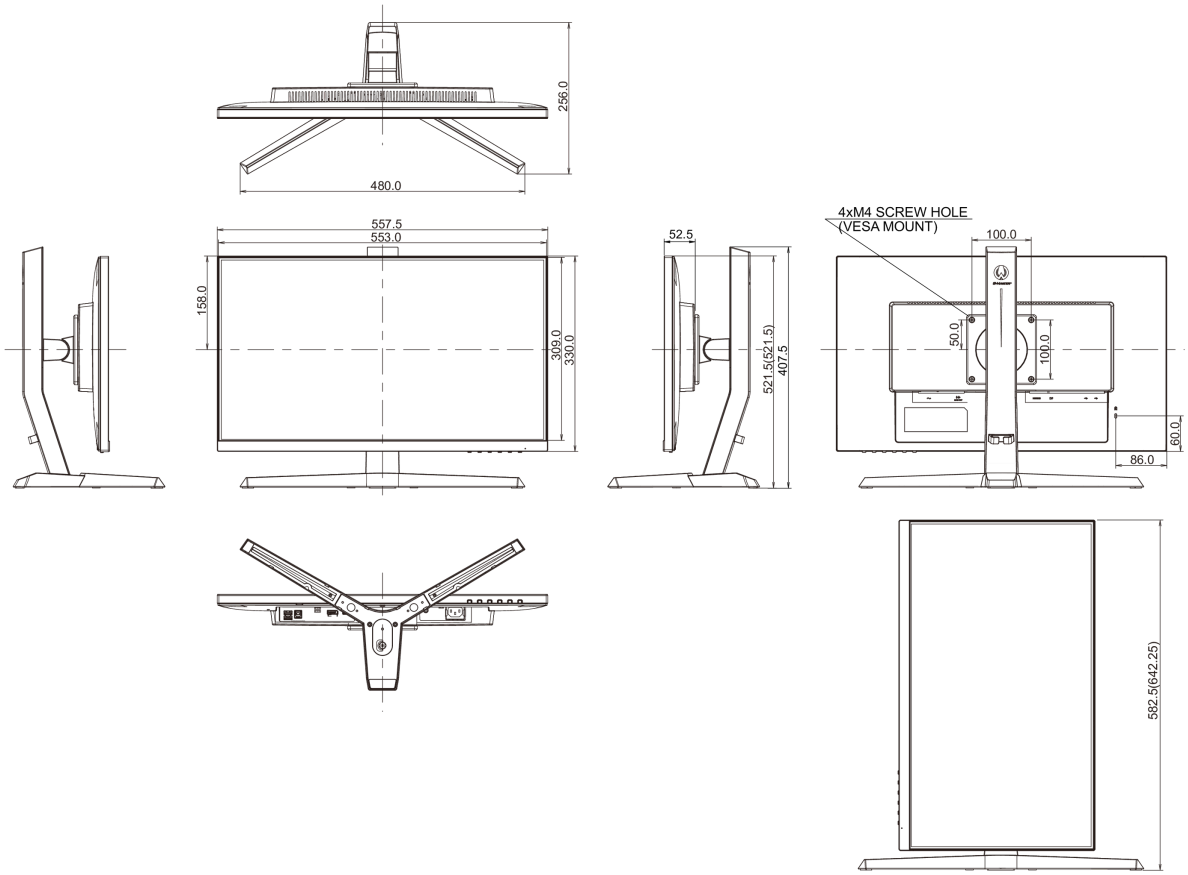

All trademarks and registered trademarks acknowledged. E & O E. Specification subject to change without notice. All LCD's comply with ISO-9241-307:2008 in connection with pixel defects.

© IIYAMA CORPORATION. ALL RIGHTS RESERVED