F | 4K UHD | Free Sync | FLICKER FREE LED | 144 Hz | DISPLAY PORT | X-Res Tech | Remote | HDMI | ECO | USB HUB | VESA

Monitor gamingowy 43" gwarantujący doskonały obraz w jakości 4K

8.3 miliona pikseli (3840 x 2160) rozmieszczonych na matrycy VA sprawia, że G-Master G4380UHSU jest idealnym ekranem dla graczy PC, którzy chcą przejść na poziom 4K. Monitor wyposażony w czas reakcji 0.4 ms MPRT i częstotliwość odświeżania 144Hz przez DisplayPort, pozwala podejmować decyzje w ułamku sekundy i zapomnieć o efektach smużenia czy problemach z rozmazaniem obrazu.

Funkcja Black Tuner zapewnia większy komfort oglądania obrazów w zacienionych obszarach, a dzięki FreeSync Premium na pokładzie możesz mieć pewność, że Twoje ulubione gry będą od teraz wyglądać niezwykle wyraziście i realistycznie.

4K

Rozdzielczość UHD (3840x2160), zwana także 4K, charakteryzuje się czterokrotnie większą liczbą pikseli w porównaniu do powszechnie używanej rozdzielczości Full HD. To gwarancja niezwykłej ostrości i najwyższej jakości obrazu.

Technologia FreeSync™ Premium

Ten monitor gwarantuje redukcję opóźnień i obsługuje technologię LFC (Low Framerate Compensation), dzięki czemu pozwala wyeliminować wszelkie problemy związane z zacinaniem lub rwaniem obrazu praktycznie przy dowolnej liczbie klatek na sekundę.

01 OBRAZ

Przekątna	42.5", 108cm
Panel	matryca VA, haze 2%
Rozdzielczość fizyczna	3840 x 2160 @144Hz (8.3 megapixel 4K UHD, DisplayPort)
Format obrazu	16:9
Jasność	550 cd/m²
Kontrast statyczny	4000:1
Kontrast ACR	80M:1
Czas reakcji (MPRT)	0.4ms
Kąty widzenia	poziomo/pionowo: 178°/178°, prawo/lewo: 89°/89°, góra/dół: 89°/89°
Kolory	1.07B 10bit (8bit + Hi-FRC)
Synchronizacja pozioma	30 - 135kHz
Powierzchnia robocza szer. x wys.	941.18 x 529.42mm, 37.1 x 20.8"
Plamka	0.245mm
Kolor	matowa, czarny

02 INTERFEJSY / ZŁĄCZA / STEROWANIE

Wejście sygnału	HDMI x2 (v.2.0, max. 3840 x 2160 @60Hz - PS5/Xbox X|S) DisplayPort x2 (v.1.4, max. 3840 x 2160 @144Hz)
USB HUB	x4 (v.3.2 (Gen 1, 5Gbit; DC5V, 900mA) x1, v.3.2 (Gen 1, 5Gbit; DC5V, 1.5A) x1, v.2.0 (DC5V, 500mA) x2)
HDCP	tak
Wyjście słuchawkowe	tak

03 WŁAŚCIWOŚCI

Redukcja niebieskiego światła	tak
Flicker free	tak
Obsługa technologii Adaptive Sync	DP: 3840 x 2160 @48-120Hz
Ekstra	uchwyt na słuchawki
HDR	400
Języki menu OSD	EN, DE, FR, ES, IT, PT, RU, JP, CZ, NL, PL
Przyciski	Wybór wejścia, +/Głośność, -/i-Style Colour, Menu, Zasilanie
Parametry regulowane	regulacja obrazu (kontrast, jasność, OD, ACR, ECO, redukcja światła niebieskiego, black tuner, MBR, gamma), wybór wejścia, ustawienia audio (głośność, wyciszenie), zachowaj ustawienia użytkownika, regulacje kolorów (temperatura kolorów, 6-osiowa, ustawienia użytkownika), ustawienia obrazu (i-Style Colour, technologia X-Res, ostre i miękkie, zakres HDMI, tryb napędu bezpośredniego), regulacja obrazu, język, menu ustawień (pozycja pozioma OSD, pozycja pionowa OSD, czas wygaszania OSD, logo otwarcia, HDR, FreeSync Premium, LED, DDC/CI, tryb czuwania USB), informacje, przywróć
Wbudowane głośniki	2 x 7W
Udogodnienia	kompatybilny z Kensington-lock™, DDC/CI, DDC2B, Mac OSX

04 MECHANICZNE

Zakres regulacji	pochył
Kąt pochylenia	10° w górę; 2° w dół
Standard VESA	200 x 100mm

05 AKCESORIA W ZESTAWIE

Kable	zasilający, USB, HDMI, DP
Pozostałe	skrócona instrukcja obsługi, instrukcja bezpieczeństwa
Pilot	tak (baterie w zestawie)

06 ZARZĄDZANIE ENERGIĄ

Zasilacz	wewnętrzny
Zasilanie	AC 100 - 240V, 50/60Hz
Zużycie energii	85W typowo

07 ZRÓWNOWAŻONY ROZWÓJ

Certyfikaty	CE, TÜV-Bauart, EAC, PSE, RoHS support, ErP, WEEE, VCCI, REACH, UKCA
Klasa efektywności energetycznej (Regulation (EU) 2017/1369)	F
REACH SVHC	powyżej 0.1% ołowiu

08 WYMIARY / WAGA

Wymiary produktu szer. x wys. x gł.	977.5 x 621.5 x 251mm
Waga (bez pudła)	14.9kg
Waga (bez stopy)	13.1kg
Kod EAN	4948570118526

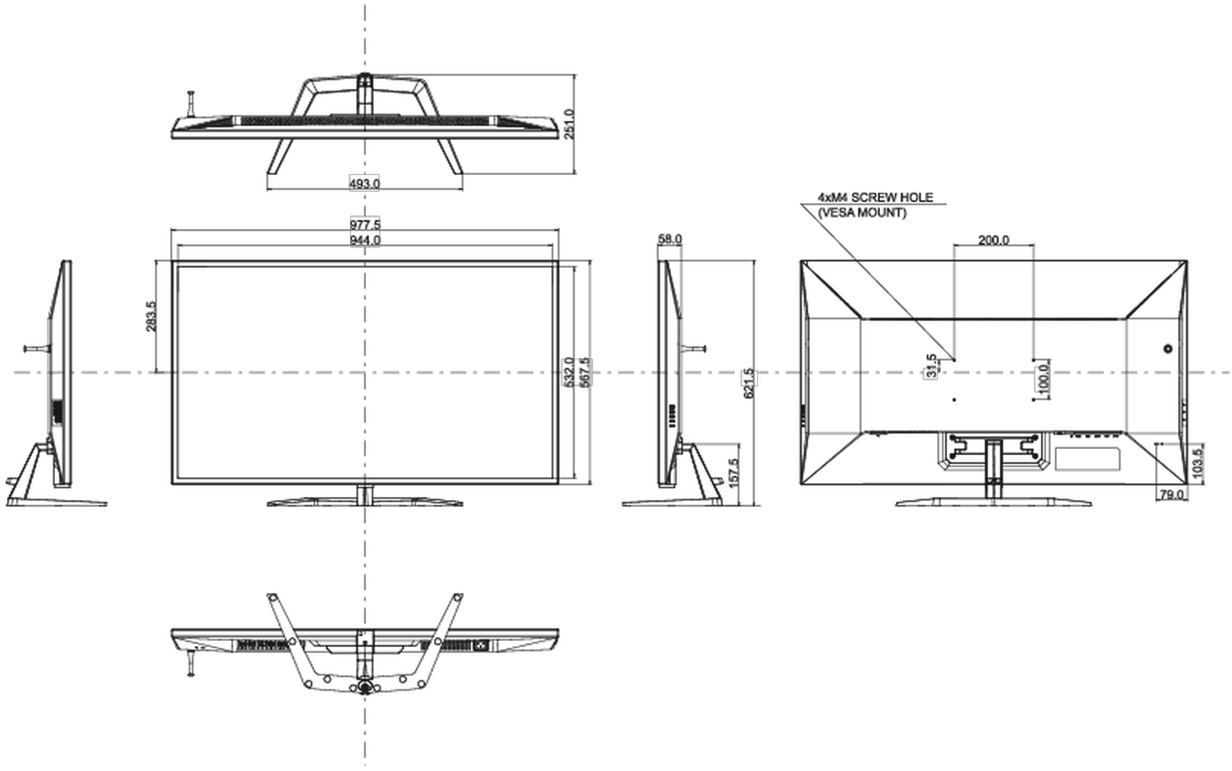

Wszystkie znaki towarowe zastrzeżone. Pomyłki i wprowadzanie zmian zastrzeżone. Specyfikacje produktów mogą ulec zmianie bez wcześniejszego zawiadomienia. Wszystkie monitory LCD iiyama są zgodne z normą ISO-9241-307:2008 określającą liczbę i rodzaj defektów matrycy.

© IIYAMA CORPORATION. ALL RIGHTS RESERVED