Immergetevi completamente nel gioco con il monitor curvo G-Master GB3467WQSU-B1 Red Eagle™ con tecnologia FreeSync Premium.

Questo G-Master™ gaming monitor da 34" garantisce un'eccellente qualità dell'immagine e un'esperienza di gioco confortevole e molto realistica. Con il pannello VA curvo 1500R, una frequenza di aggiornamento di 165Hz, un tempo di risposta da 0.4 ms e una risoluzione di 3440x1440, sarete felici di padroneggiare il campo di battaglia digitale.

Il supporto regolabile in altezza offre una flessibilità assoluta, cosi trovate una perfetta posizione dello schermo secondo la Vostra preferenza. Le modalità di gioco predefinite e personalizzate, insieme alla funzione Black Tuner, danno un controllo totale sulle impostazioni dello schermo in modo che tutti i dettagli siano sempre visibili anche in scene molto buie.

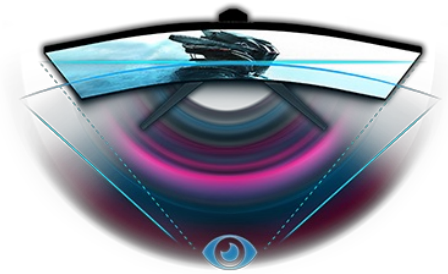

DESIGN CURVO 1500R

Il design curvo con una curvatura dello schermo 1500R ispirata all'occhio umano, garantisce un'eccellente qualità dell'immagine e un'esperienza di gioco confortevole e molto realistica, in modo da potersi davvero immergere nel gioco.

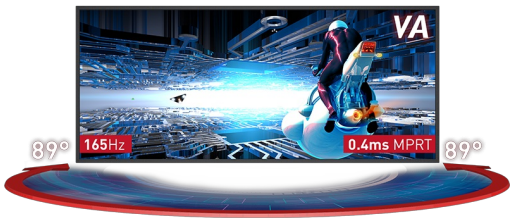

TECNOLOGIA PANNELLO VA CON 165HZ E 0.4 MS MPRT

Questo monitor garantisce un ottimo rapporto di contrasto rendendo chiaramente visibili tutte le sfumature tra i colori chiari e scuri e fornisce un eccezionale tempo di risposta (MPRT) di 0.4 ms con una frequenza di aggiornamento di 165Hz.

01 CARATTERISTICHE DISPLAY

Diagonale	34", 86.4cm
Pannello	VA LED, finitura opaca
Curvo	1500R
Risoluzione nativa	3440 x 1440 @165Hz (4.9 megapixel UWQHD, DisplayPort)
Format	21:9
Luminosità	550 cd/m²
Contrasto statico	3000:1
Contrasto avanzato	80M:1
Tempo di risposta (MPRT)	0.4ms
Angolo di visione	orizzontale/verticale: 178°/178°, sinistra/destro 89°/89°, alto/gíu: 89°/89°
Supporta colore	16.7mln 8bit
Siincronizzazione orizontale	30 - 160kHz
Angolo di visione L x H	797.22 x 333.72mm, 31.4 x 13.1"
Pixel pitch	0.232mm
Color	opaca, nero

02 INTERFACCE / CONNETTORI / CONTROLLI

Connettore ingresso	HDMI x2 (v.2.0, max. 3440 x 1440 @100Hz) DisplayPort x2 (v.1.4, max. 3440 x 1440 @165Hz)
USB HUB	x4 (v.3.0 (DC5V, 900mA))
HDCP	si
Connettore cuffie	si

03 CARATTERISTICHE SPECIALI

Riduzione luce blu	si
Flicker free	si
supporta la Tecnologia Adaptive Sync	HDMI: 3440 x 1440 @48-100Hz, DP: 3440 x 1440 @48-165Hz
HDR	400
Lingua OSD	EN, DE, FR, ES, IT, PT, RU, JP, CZ, NL, PL
Altoparlanti	2 x 2W
Utilità	brevettato Kensington-lock™, DDC2B, Mac OSX

04 MECCANICA

Regolazione posizione display	altezza, tilt
Regolazione altezza	130mm
Angolo di inclinazione	20° alto; 3° giù
Montaggio VESA	100 x 100mm

05 ACCESSORI INCLUSI

Cavo	di alimentazione, USB, HDMI, DP
Altro	guida rapida, guida di sicurezza

06 ALIMENTAZIONE

Unità di alimentazione	interno
Alimentazione	AC 50 - 60V, 100/240Hz
Consumo energia	66W tipico, 0.5W stand by, 0.5W spento

07 SOSTENIBILITA'

Norme	CE, TÜV-Bauart, EAC, PSE, RoHS support, ErP, WEEE, VCCI, REACH, UKCA
Classe efficienza energetica (Regulation (EU) 2017/1369)	G
REACH SVHC	sopra 0.1%: Piombo

08 DIMENSIONI / PESO

Prodotti dimensioni L x H x P	809.5 x 424.5 (554.5) x 275mm
Peso (netto)	8.7kg
Peso (senza supporto)	6.6kg
EAN code	4948570118694

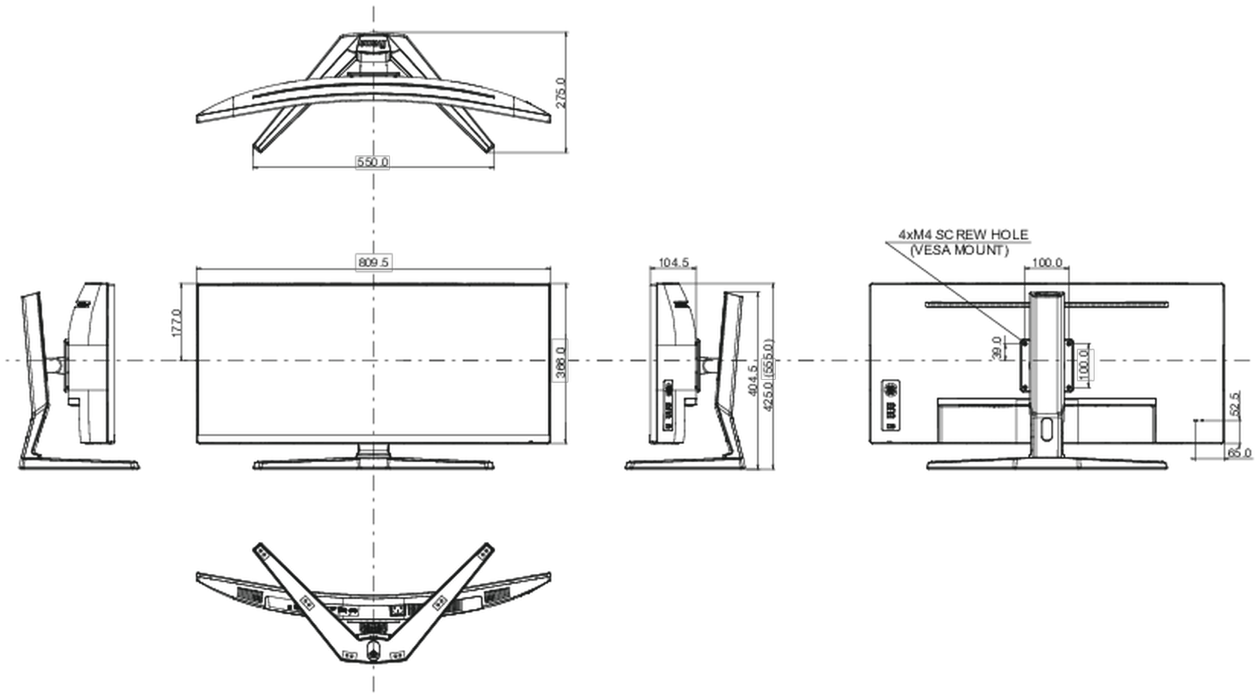

Tutti i marchi e i marchi registrati citati. E & O E. Specifiche soggette a modifiche senza preavviso. Tutti i display LCD è conforme alla norma ISO-9241-307:2008 in connessione con difetti dei pixel.

© IIYAMA CORPORATION. ALL RIGHTS RESERVED