Control the game with the 240Hz GB2790QSU Gold Phoenix

The Gold Phoenix is the ultimate monitor choice allowing you to exceed your gaming potential. Packed with the latest technologies, including FreeSync Premium, the 27 inch Gold Phoenix features a 240Hz refresh rate and a stunning 1ms MPRT response time, making sure your equipment will never hold you back.

Fast IPS panel technology guarantees superb image quality, and the ability to adjust brightness and the dark shades with the Black Tuner delivers greater viewing performance in shadowed areas. To ensure comfort during marathon gaming sessions, you can easily adjust the screen position to your preferences thanks to the height adjustable stand.

240Hz & 1ms MPRT

Technologie panelu 240Hz Fast IPS zaručuje vysoce věrné, živé scény bojiště zobrazené s vynikající přesností barev a poskytuje ohromující dobu odezvy pohyblivého obrazu 1ms (MPRT).

Technologie FreeSync™ Premium

Tento monitor zajišťuje nízkou vstupní latenci a nízkou kompenzaci snímkové frekvence, ukončit jakýkoli problém s roztržením obrazovky nebo koktáním prakticky při jakékoliv snímkové frekvenci.

01 CHARAKTERISTIKA OBRAZU

Úhlopříčka monitoru	27", 68.5cm
Panel	Fast IPS s matnou povrchovou úpravou
Nativní rozlišení	2560 x 1440 @240Hz (3.7 megapixel WQHD, DisplayPort)
Formát obrazu	16:9
Jas	400 cd/m²
Kontrast	1000:1
Pokročilý kontrast	80M:1
Čas rekace (MPRT)	1ms
Úhel sledování	horizontální/vertikální: 178°/178°, na parvo/na lefo: 89°/89°, nahoru/dolů: 89°/89°
Barevná podpora	16.7mln 8bit
Horizontalfrequenz	31 - 352kHz
Arbeitsfläche H x B	596.7 x 335.7mm, 23.5 x 13.2"
Velikost bodů	0.233mm
Barva	matná, černá

02 ROZHRANÍ / KONEKTORY / OVLÁDÁNÍ

Vstupní porty	HDMI x1 (v.2.0 max. 2560 x 1440 @144Hz) DisplayPort x1 (v.1.4 max. 2560 x 1440 @240Hz)
USB HUB	x2 (v.3.0 DC5V, 900mA)
HDCP	ano
Konektor pro sluchátka	ano

03 VLASTNOSTI

Redukce modrého světla	ano
Flicker Free LED	ano
Adaptive Sync support	HDMI: 2560 x 1440 @48-144Hz, DP: 2560 x 1440 @48-240Hz
HDR	HDR400
Jazyky OSD	EN, DE, FR, ES, IT, RU, JP, CZ, NL, PL
Kontrolní tlačítka	Power, Menu/ Select, +/ Volume, -/ i-Style, Exit/ ECO, Input Select
Nastavitelné parametry	picture adjust (contrast, brightness, overdrive, ACR, ECO, blue light reducer, Black Tuner, colour saturation, MBR, AMD FreeSync Premium), input select, audio adjust (volume, mute), store user settings, colour settings (colour temperature, 6-Axis, user preset, gamma), image adjust (i-Style colour, X-Res Technology, sharp & soft, RGB range, video mode adjust), language, setup menu (OSD H. position, OSD V. position, OSD rotation, OSD time out, opening logo, LED), display information, reset
Reproduktory	2 x 2W
Výhoda	Kensington-lock™ připraven, DDC2B, Mac OSX

04 MECHANICKÉ ČÁSTI

Úpravy polohy	výška, pivot (rotace), náklon
Výškově nastavitelné	130mm
Otočný (Pivot)	90°
Úhel náklonu	18° nahoru; 3° dolů
VESA	100 x 100mm
Systém správy kabelů	ano

05 ZAHRNUTÉ PŘÍSLUŠENSTVÍ

Kabely	napájecí, USB, HDMI, DP
Ostatní	uživatelský manuál, instrukce bezpečnosti

06 POWER-MANAGEMENT

Napájecí zdroj:	interní
Napájení	AC 100 - 240V, 50/60Hz
Odběr energie:	33W typisch, 0.5W odpočinek, 0.5W vypnutý

07 UDRŽITELNOST

Předpisy	CE, TÜV-Bauart, EAC, PSE, RoHS support, ErP, WEEE, VCCI, REACH, UKCA
Energetická třída (Regulation (EU) 2017/1369)	G
REACH SVHC	nad 0.1% olova

08 ROZMĚRY / HMOTNOST

Rozměry výrobku Š x V x D	614 x 409.5 (539.5) x 256mm
Váha (bez balení)	5.5kg
EAN code	4948570117802

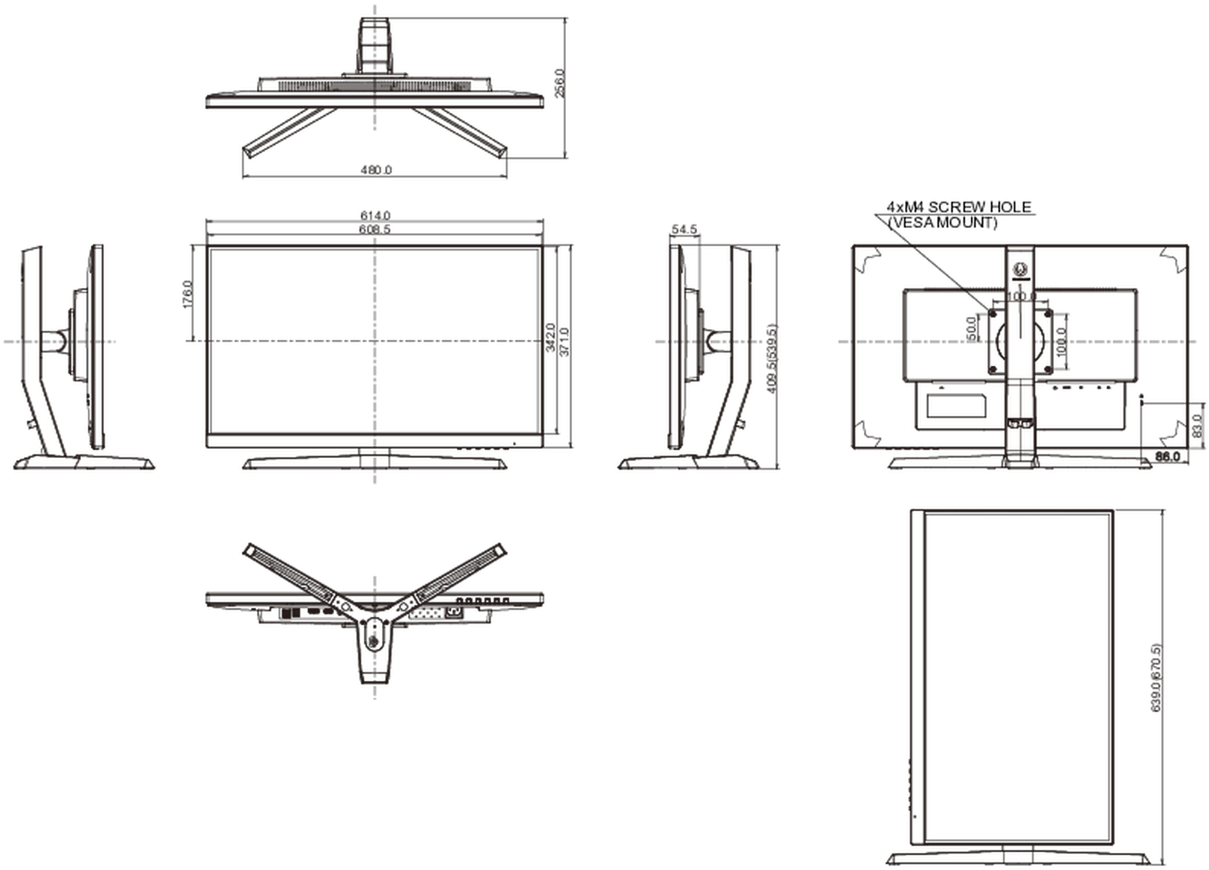

Všechny ochranné známky jsou registrovány a chráněny. Vyhrazené právo na změny. Veškeré ploché panely LCD splňují normu ISO-9241-307:2008 v oblasti počtu vadných pixelů.

© IIYAMA CORPORATION. ALL RIGHTS RESERVED