Control the game with the 240Hz GB2790QSU Gold Phoenix

The Gold Phoenix is the ultimate monitor choice allowing you to exceed your gaming potential. Packed with the latest technologies, including FreeSync Premium, the 27 inch Gold Phoenix features a 240Hz refresh rate and a stunning 1ms MPRT response time, making sure your equipment will never hold you back.

Fast IPS panel technology guarantees superb image quality, and the ability to adjust brightness and the dark shades with the Black Tuner delivers greater viewing performance in shadowed areas. To ensure comfort during marathon gaming sessions, you can easily adjust the screen position to your preferences thanks to the height adjustable stand.

240Hz & 1ms MPRT

FreeSync™ Premium Technológia

Ez a monitor garantálja az alacsony bemeneti késleltetést és az alacsony képkocka-kompenzációt, amely gyakorlatilag bármilyen képkockasebességnél kizárja a szakadást vagy akadozást.

01 KIJELZŐ JELLEMZŐI

Átló	27", 68.5cm
Panel	Fast IPS, matt felület
Natív felbontás	2560 x 1440 @240Hz (3.7 megapixel WQHD, DisplayPort)
Képarány	16:9
Fényerő	400 cd/m²
Statikus kontraszt	1000:1
Speciális kontraszt	80M:1
Válaszidő (MPRT)	1ms
Látótér	horizontális/vertikális: 178°/178°, jobb/bal: 89°/89°, fel/le: 89°/89°
Szín támogatás	16.7mln 8bit
Horizontális szinkronizálás	31 - 352kHz
Látható terület Sz x M	596.7 x 335.7mm, 23.5 x 13.2"
Pixel magasság	0.233mm
Szín	matt, fekete

02 INTERFÉSZEK / CSATLAKOZÓK / VEZÉRLŐK

Jelbemenet	HDMI x1 (v.2.0 max. 2560 x 1440 @144Hz) DisplayPort x1 (v.1.4 max. 2560 x 1440 @240Hz)
USB HUB	x2 (v.3.0 DC5V, 900mA)
HDCP	igen
Hangszóró csatlakozó	igen

03 JELLEMZŐK

Kékfény csökkentés	igen
Villogásmentes	igen
Adaptive Sync támogatás	HDMI: 2560 x 1440 @48-144Hz, DP: 2560 x 1440 @48-240Hz
HDR	HDR400
OSD nyelvek	EN, DE, FR, ES, IT, RU, JP, CZ, NL, PL
Vezérlőgombok	Bekapcsolás, Menü/Választás, +/Hangerő, -/ i-Style, Kilépés/ ECO, Bemenet választás
Felhasználói vezérlők	képbeállítás (kontraszt, fényerő, felülírás, ACR, ECO, kék fénycsökkentő, Black Tuner, színtelítettség, MBR, AMD FreeSync Premium), bemenet kiválasztása, hangbeállítás (hangerő, némítás), tárolja a felhasználói beállításokat, színbeállítások (színhőmérséklet, 6 tengely, felhasználói beállítás, gamma), képbeállítás (i-Style szín X-Res technológia, éles és puha, RGB tartomány, videó mód beállítás), nyelv, beállítási menü (OSD H. pozíció, OSD V. pozíció, OSD forgatás, OSD időtúllépés, nyitó logó, LED), kijelző információk , visszaállítás
Hangszórók	2 x 2W
Kényelem	Kensington-lock™ előkészítve, DDC2B, Mac OSX

04 MECHANIKUS

Kijelző helyzetének beállításai	magasság, forgatás, billenthető
Magasság beállítása	130mm
Forgatás (PIVOT funkció - portré mód)	90°
Hajlásszög	18° fel; 3° le
VESA állvány	100 x 100mm

Kábelkezelő rendszer	igen

05 TARTOZÉKOKAT TARTALMAZZA

Kábelek	áramellátás, USB, HDMI, DP
Egyéb	gyors üzembe helyezési útmutató, biztonsági útmutató

06 ENERGIAGAZDÁLKODÁS

Tápegység	belső
Áramellátás	AC 100 - 240V, 50/60Hz
Energiafogyasztás	33W jellemző, 0.5W készenlét, 0.5W kikapcsolva
Áramfogyasztás	0.5W készenlét

07 FENNTARTHATÓSÁG

Előírások	CE, TÜV-Bauart, EAC, PSE, RoHS támogatás, ErP, WEEE, VCCI, HATÓTÁVOLSÁG, UKCA
Energiahatékonysági osztály ((EU) 2017/1369 rendelet)	G
REACH SVHC	0,1% felett: Vezet

08 MÉRETEK / SÚLY

Termék méretei Sz x H x M	614 x 409.5 (539.5) x 256mm
Súly (doboz nélkül)	5.5kg
EAN kód	4948570117802

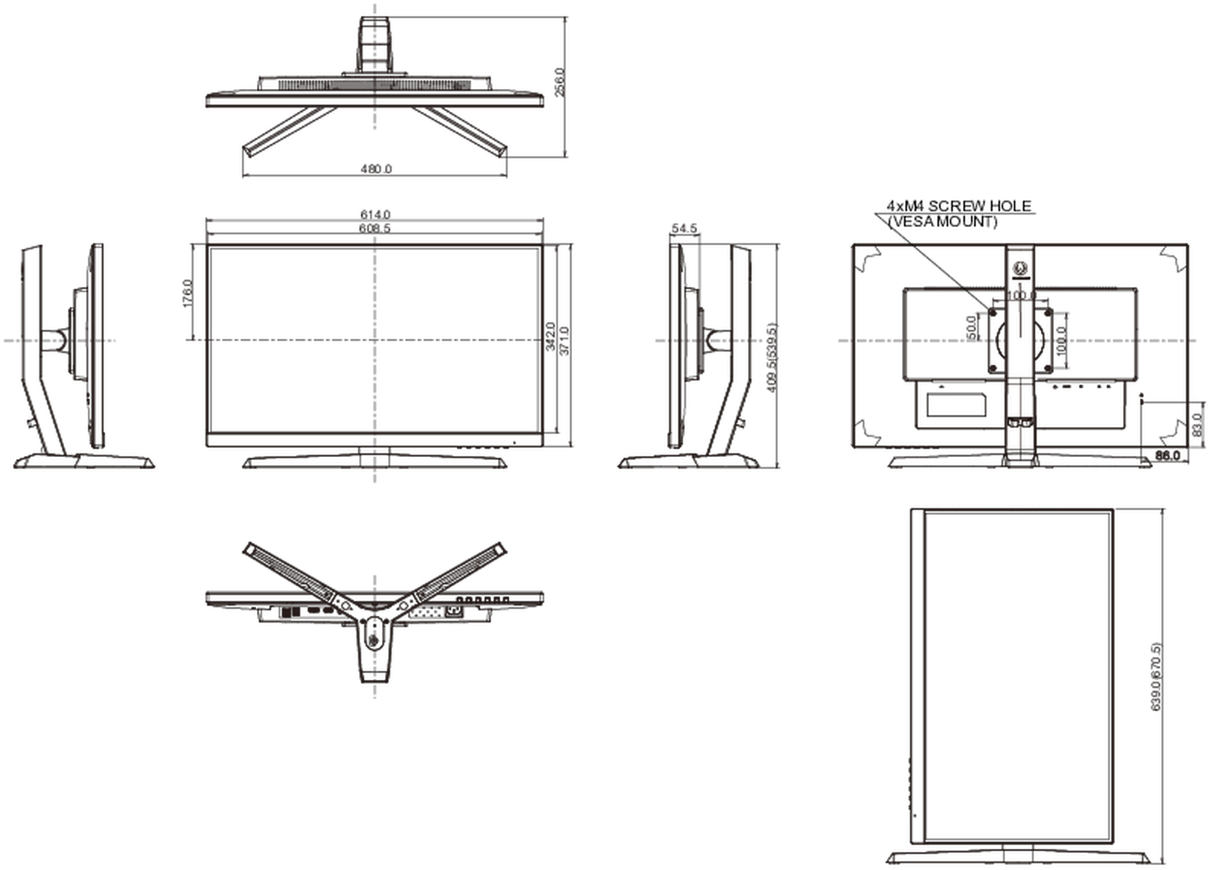

All trademarks and registered trademarks acknowledged. E & O E. Specification subject to change without notice. All LCD's comply with ISO-9241-307:2008 in connection with pixel defects.

© IIYAMA CORPORATION. ALL RIGHTS RESERVED